Audi Vorsprung durch Technik

A6 e-tron

Kainoraštis
Audi A6/S6 Sportback e-tron
Audi A6/S6 Avant e-tron

Iliustracinio pobūdžio nuotrauka

www.audi.lt

Turinys

Kainas

Bazinė įranga

16 Ratlankiai / padangos
17 Apšvietimas
19 Veidrodžiai
20 Rakinimo sistemos
21 Stiklai
22 Kita eksterjero įranga
24 Sėdynės / sėdėjimo komfortas
26 Kita interjero įranga
30 Informacija ir pramogos / MMI ir navigacijos sistemos
33 Asistavimo sistemos / saugumas
37 Technologijos / važiuoklė

Papildoma įranga

41 Spalvos
42 Ratlankiai / padangos
45 Važiuoklė / stabdžiai
45 Komforto įranga ir funkcinė įranga
47 „Basic“ interjeras
48 „S line“ interjeras
49 „S“ modelio interjeras
50 Sėdynių apmušalai / odos paketai
60 Dekoratyviniai intarpai
61 Vairai
63 MMI, garso ir komunikacijos sistemos
64 Technologijų paketai
67 Apšvietimas
68 Stogo sistemos
68 Stiklai
69 Kita eksterjero įranga
71 Pratęsta garantija
72 Įrangos paketai / dizaino paketai

Matmenys

Sportback e-tron techniniai duomenys

Avant e-tron techniniai duomenys

Padangų parametrų klasifikacija

Kontaktai

Iliustracinio pobūdžio nuotrauka

www.audi.lt

Audi A6 Sportback e-tron

Iliustracinio pobūdžio nuotrauka

www.audi.lt

Iliustracinio pobūdžio nuotrauka

www.audi.lt

Kainas Audi A6 Sportback e-tron

Galios žymėjimo užrašas	Akumuliatoriaus energetinė talpa / pavaros tipas	Maksimali galia kW	Kaina, EUR su PVM be PVM
e-tron	83kWh / galinių ratų pavara	210kW	**62 200** 51 405 GHAABA
e-tron performance	100kWh / galinių ratų pavara	270kW	**73 200** 60 496 GHAAC8
e-tron quattro	100kWh / quattro	315kW	**78 400** 64 793 GHAAD8

Išsami techninė informacija pateikta čia

Kainos apima automobilio pristatymą, priešpardaviminį patikrinimą, avarinį trikampį, gesintuvą ir pirmosios pagalbos rinkinį.
Kainos apskaičiuotos taikant visus Lietuvoje galiojančius mokesčius. Nurodytos kainos, papildomos įrangos komplektacija bei galimų modelių pasirinkimas yra tik informacinio pobūdžio ir gali būti keičiami be išankstinio informavimo.
Galia, kuria disponuojama konkrečioje važiavimo situacijoje, priklauso nuo kintamųjų veiksnių, tokių kaip lauko temperatūra, temperatūra, įkrovimo ir klimatizavimo būklė arba fizinis aukštos įtampos akumuliatoriaus senėjimas. Nukrypimai, ypač nuo aukščiau minėtų parametrų, gali sukelti galios sumažėjimą. Aktualiai disponuojama galia rodoma automobilio galios matuoklyje.

Kainos galioja nuo 2025.02.12.

Audi A6 Avant e-tron

Iliustracinio pobūdžio nuotrauka

www.audi.lt

Iliustracinio pobūdžio nuotrauka

www.audi.lt

Kainas Audi A6 Avant e-tron

Galios žymėjimo užrašas	Akumuliatoriaus energetinė talpa / pavaros tipas	Maksimali galia kW	Kaina, EUR su PVM be PVM
e-tron	83kWh / galinių ratų pavara	210kW	**64 400** 53 223 GH5ABA
e-tron performance	100kWh / galinių ratų pavara	270kW	**75 300** 62 231 GH5AC8
e-tron quattro	100kWh / quattro	315kW	**80 600** 66 612 GH5AD8

Išsami techninė informacija pateikta čia

Kainos apima automobilio pristatymą, priešpardaviminį patikrinimą, avarinį trikampį, gesintuvą ir pirmosios pagalbos rinkinį.
Kainos apskaičiuotos taikant visus Lietuvoje galiojančius mokesčius. Nurodytos kainos, papildomos įrangos komplektacija bei galimų modelių pasirinkimas yra tik informacinio pobūdžio ir gali būti keičiami be išankstinio informavimo.
Galia, kuria disponuojama konkrečioje važiavimo situacijoje, priklauso nuo kintamųjų veiksnių, tokių kaip lauko temperatūra, temperatūra, įkrovimo ir klimatizavimo būklė arba fizinis aukštos įtampos akumuliatoriaus senėjimas. Nukrypimai, ypač nuo aukščiau minėtų parametrų, gali sukelti galios sumažėjimą. Aktualiai disponuojama galia rodoma automobilio galios matuoklyje.

Kainos galioja nuo 2025.02.12.

Audi S6 Sportback e-tron

Iliustracinio pobūdžio nuotrauka

www.audi.lt

Iliustracinio pobūdžio nuotrauka

www.audi.lt

Kainas Audi S6 Sportback e-tron

Galios žymėjimo užrašas	Akumuliatoriaus energetinė talpa / pavaros tipas	Maksimali galia kW	Kaina, EUR su PVM be PVM
S6 e-tron	100kWh / quattro	370kW	**102 900** 85 041 GHASE8

Išsami techninė informacija pateikta čia

Kainos apima automobilio pristatymą, priešpardaviminį patikrinimą, avarinį trikampį, gesintuvą ir pirmosios pagalbos rinkinį.
Kainos apskaičiuotos taikant visus Lietuvoje galiojančius mokesčius. Nurodytos kainos, papildomos įrangos komplektacija bei galimų modelių pasirinkimas yra tik informacinio pobūdžio ir gali būti keičiami be išankstinio informavimo.
Galia, kuria disponuojama konkrečioje važiavimo situacijoje, priklauso nuo kintamųjų veiksnių, tokių kaip lauko temperatūra, temperatūra, įkrovimo ir klimatizavimo būklė arba fizinis aukštos įtampos akumuliatoriaus senėjimas. Nukrypimai, ypač nuo aukščiau minėtų parametrų, gali sukelti galios sumažėjimą. Aktualiai disponuojama galia rodoma automobilio galios matuoklyje.

Kainos galioja nuo 2025.02.12.

Audi S6 Avant e-tron

Iliustracinio pobūdžio nuotrauka

www.audi.lt

Iliustracinio pobūdžio nuotrauka

www.audi.lt

Kainas Audi S6 Avant e-tron

Galios žymėjimo užrašas	Akumuliatoriaus energetinė talpa / pavaros tipas	Maksimali galia kW	Kaina, EUR su PVM be PVM
S6 e-tron	100kWh / quattro	370kW	**105 300** 87 025 GH5SE8

Išsami techninė informacija pateikta čia

Kainos apima automobilio pristatymą, priešpardaviminį patikrinimą, avarinį trikampį, gesintuvą ir pirmosios pagalbos rinkinį.
Kainos apskaičiuotos taikant visus Lietuvoje galiojančius mokesčius. Nurodytos kainos, papildomos įrangos komplektacija bei galimų modelių pasirinkimas yra tik informacinio pobūdžio ir gali būti keičiami be išankstinio informavimo.
Galia, kuria disponuojama konkrečioje važiavimo situacijoje, priklauso nuo kintamųjų veiksnių, tokių kaip lauko temperatūra, temperatūra, įkrovimo ir klimatizavimo būklė arba fizinis aukštos įtampos akumuliatoriaus senėjimas. Nukrypimai, ypač nuo aukščiau minėtų parametrų, gali sukelti galios sumažėjimą. Aktualiai disponuojama galia rodoma automobilio galios matuoklyje.

Kainos galioja nuo 2025.02.12.

Iliustracinio pobūdžio nuotrauka

www.audi.lt

Bazinė įranga

Ratlankiai / padangos	Kodas	A6 e-tron	S6 e-tron
Lengvojo lydinio 5 stipinų „Dynamic“ dizaino, pilkos platinos spalvos ratlankiai Dydis priekyje: 8,0J x 19 su 225/55 R19 vasarinės padangomis Dydis gale: 8,5J x 19 su 245/50 R19 vasarinės padangomis	60Y	s	-
„Audi Sport“ 5 stipinų „Tripod“ dizaino, juodos „metallic“ spalvos iki blizgesio pratekinti ratlankiai Dydis priekyje: 8,0J x 20 su 235/45 R20 vasarinės padangomis Dydis gale: 9,0J x 20 su 265/40 R20 vasarinės padangomis	56J	o	s
Padangų remonto komplektas Naudojant padangų sandarinimo priemonę ir 12 voltų kompresorių, padanga, jeigu reikia, gali būti laikinai suremontuojama ant automobilio, nenaudojant normalaus dydžio atsarginio rato arba padangų su avarinio važiavimo savybėmis. Kelionės tęsimui, pvz., iki dirbtuvių, yra leidžiamas maksimalus 80 km/h greitis.	1G8	s	s
Slėgio padangose kontrolės sistema	7K1	s	s

s = bazinė įranga o = papildoma įranga – = netiekiama

Bazinė įranga

Apšvietimas	Kodas	A6 e-tron	S6 e-tron
Priekiniai šviesos diodų žibintai Priekiniai šviesos diodų žibintai sukuria dienos šviesą primenantį kelio apšvietimą bei pasižymi mažomis energijos sąnaudomis, ilgu resursu ir geru suvokimu kitiems eismo dalyviams. Priekiniai šviesos diodų žibintai apima šias funkcijas: ‣ Artimosios šviesos ‣ Tolimosios šviesos ‣ Dienos važiavimo šviesos ‣ Gabaritinės šviesos ‣ Posūkių rodikliai	8IT	s	-
Priekiniai šviesos diodų žibintai „plus“ Priekiniai šviesos diodų žibintai „plus“ sukuria dienos šviesą primenantį kelio apšvietimą bei pasižymi mažomis energijos sąnaudomis, ilgu resursu ir geru suvokimu kitiems eismo dalyviams. Adaptyvios apšvietimo funkcijos pritaiko kelio apšvietimą prie konkrečios važiavimo situacijos. Dinaminė „Coming home“ ir „Leaving home“ funkcijų apšvietimo inscenizacija užtikrina papildomą kelio link automobilio ir nuo jo apšvietimą. Priekiniai šviesos diodų žibintai „plus“ apima šias funkcijas: ‣ Optiškai patobulintos skaitmeninės dienos važiavimo šviesos ‣ Artimosios šviesos ‣ Tolimosios šviesos ‣ Gabaritinės šviesos ‣ Posūkių rodikliai ‣ Pasukimo šviesos (šoninio apšvietimo papildymas pasukant) ‣ Bet kokioms oro sąlygoms pritaikomos šviesos (akinimo atspindžiais blogo matomumo sąlygomis sumažinimui) ‣ Automagistralės šviesos (padidintas šviesos nuotolis važiuojant dideliu greičiu) ‣ Statinės pasukimo šviesos (šoninio apšvietimo papildymas mažo spindulio posūkiuose) ‣ Manevravimo šviesos (apšviečia manevravimo zoną priekyje, kai važiuojama atbuline eiga) ‣ Automatinis dinaminis žibintų šviesos nuotolio reguliavimas ‣ Sankryžos šviesos (papildomas šoninis apšvietimas sankryžose derinyje) ‣ Dinaminė „Coming home“ ir „Leaving home“ funkcijų apšvietimo inscenizacija stovint	8IY	o	s

s = bazinė įranga o = papildoma įranga – = netiekiama

Bazinė įranga

	Kodas	A6 e-tron	S6 e-tron
Galiniai šviesos diodų žibintai Šviesų sklaidymo vaizdas yra įspūdingas stilistinis bruožas gale. Šviesos diodų galiniai žibintai greičiau aktyvuoja galines šviesas ir stabdžių šviesas, todėl jas gali greičiau pastebėti iš paskos važiuojantys eismo dalyviai. Galinių šviesos diodų žibintų apimtis: ▸ Posūkių rodikliai ▸ Stabdžių šviesos ▸ Galinės šviesos ▸ Valstybinio numerio apšvietimas ▸ Atbulinės eigos šviesos	8VG	s	-
Galiniai šviesos diodų žibintai „pro“ Ištisinė šviesos juosta gale sujungia galinius žibintus ir yra vizualus išskirtinis dizaino privalumas. Šviesos diodų galiniai žibintai greičiau aktyvuoja galines šviesas ir stabdžių šviesas, todėl jas gali greičiau pastebėti iš paskos važiuojantys eismo dalyviai. Kai rodomi posūkiai, dinaminiai posūkių rodikliai sukuria šviesos impulsus, kurie plečiasi išorėn automobilio pasukimo kryptimi. Dinaminė „Coming Home“ ir „Leaving Home“ funkcijų apšvietimo inscenizacija visoje ištisinėje šviesos juostoje išreiškia pažangą ir užtikrina papildomą kelio link automobilio ir nuo jo apšvietimą. Galinių šviesos diodų žibintų „pro“ apimtis: ▸ Dinaminiai posūkių rodikliai ▸ Stabdžių šviesos ▸ Galinės šviesos ▸ Valstybinio numerio apšvietimas ▸ Atbulinės eigos šviesos ▸ Ištisinė šviesos juosta ▸ Dinaminė „Coming Home“ ir „Leaving Home“ funkcijų apšvietimo inscenizacija stovint	8VP	o	s
Atskiros dienos važiavimo šviesos su automatiniu priekinių žibintų valdymu bei automatine „Coming Home“ ir „Leaving Home“ funkcija	9I5/ 9I8	s	s
Tolimųjų šviesų asistentas Automatinis tolimųjų šviesų įjungimas ir išjungimas sistemos funkcionavimo ribose mažina priešpriešiais atvažiuojančių ir kitų eismo dalyvių akinimą. Tolimųjų šviesų asistento privalumai: ▸ Automatinis priešpriešiais artėjančių transporto priemonių priekinių žibintų šviesų, kitų transporto priemonių galinių žibintų šviesų ir šviesos šaltinių gyvenvietėse atpažinimas sistemos veikimo ribose ▸ Tolimosios šviesos automatiškai įjungiamos arba išjungiamos priklausomai nuo eismo situacijos ▸ Pagerintas matomumas ir papildomas komfortas	8G1	o	s

s = bazinė įranga o = papildoma įranga – = netiekiama

Bazinė įranga

Veidrodžiai	Kodas	A6 e-tron	S6 e-tron
Elektra nustatomi, prilenkiami ir šildomi, automatiškai tamsėjantys abiejose pusėse išoriniai galinio vaizdo veidrodžiai Išoriniai veidrodžiai su integruotais šviesos diodų posūkių rodikliais bei automatine vairuotojo ir priekinio keleivio pusės išorinio veidrodžio nuleidimo funkcija turi išgaubtus, plokščius arba asferinius veidrodžių stiklus. Automatine priekinio keleivio pusės išorinio veidrodžio nuleidimo funkcija nulenkia priekinio keleivio pusės išorinį veidrodį žemyn, kai pasirenkama atbulinės eigos pavara, suteikdama vairuotojui galimybę geriau matyti bordiūrą. Ši funkcija iš anksto nustatoma. Bordiūro matymo padėtis, kai įjungta atbulinės eigos pavara, taip pat gali būti aktyvuojama veidrodžiui vairuotojo pusėje. Tuomet šis nustatymas išsaugomas ir veidrodis vairuotojo pusėje taip pat nuleidžiamas, kitą kartą įjungus atbulinės eigos pavarą. Nuleidžiamas tiek vairuotojo, tiek priekinio keleivio pusės išorinis veidrodis.	6XK	s	s
Kėbulo spalva nudažyti išorinių galinio vaizdo veidrodžių korpusai	6FA	s	-
Matinės sidabrinės spalvos chromo optikos išorinių galinio vaizdo veidrodžių korpusai	6FC	-	s
Automatiškai tamsėjantis vidinis galinio vaizdo veidrodis	4L6	s	s

s = bazinė įranga o = papildoma įranga – = netiekiama

Bazinė įranga

Rakinimo sistemos	Kodas	A6 e-tron	S6 e-tron
Signalizacijos sistema Efektyvus automobilio durų, variklio skyriaus dangčio, bagažo skyriaus dangčio ir automobilio salono stebėjimas. Signalizacijos sistemos apimtyje taip pat yra: ▸ Ultragarsinis automobilio vidaus stebėjimas (gali būti deaktyvuojamas) ▸ Įspėjimas dėl vagystės, kai suveikia posvyrio sensorius ▸ Garsinis signalas su autonominiu akumuliatoriumi, veikiantis intervencijos į laidyną atveju	7AL	s	s
Nuotolinio valdymo raktas su užrakinimo apsauga Nuotolinio valdymo raktas atrakina ir užrakina duris, bagažo skyriaus dangtį bei įkrovimo dangtelį. Variklis įjungiamas ir išjungiamas, naudojant „Start-Stop“ mygtuką. Užrakinimo apsauga užkerta kelią durų atidarymui iš vidaus, kai automobilis užrakintas automobilio raktu.	4I6	s	-
Komfortinio rakto sistema su užrakinimo apsauga Naudojantis komfortiniu raktu, automobilis gali būti atidaromas per belaidę komunikaciją tarp rakto ir automobilio, sužadinant durų rankeną, be aktyvaus rakto panaudojimo. Tai įmanoma visose duryse. Jums tiesiog reikia nešiotis komfortinį raktą su savimi. Automobilis atpažįsta raktą, naudodamas ultraplačiajuosčio ryšio technologiją. Norėdami užrakinti automobilį iš išorės, tiesiog spustelėkite bet kurį iš sensorių, kurių yra kiekvienoje durų rankenoje. Elektra valdomas bagažo skyriaus dangtis gali būti patogiai atrakinamas ir atidaromas, naudojant bagažo skyriaus mygtuką komfortiniame rakte arba, jeigu Jūsų rankos užimtos, kojos judesiu (spyrio judesiu) automobilio gale. Paspaudus mygtuką ant bagažo skyriaus dangčio arba rakte, bagažo skyriaus dangtis automatiškai užrakinamas, kai išlipama iš automobilio. Autorizacijos paleidimas taip pat galimas be aktyvaus komfortinio rakto naudojimo būtinybės. Tuo tikslu komfortinis raktas turi būti automobilio viduje. Automobilis įjungiamas ir išjungiamas, naudojant „Start-Stop“ mygtuką vidurinėje konsolėje. Užrakinimo apsauga užkerta kelią durų atidarymui iš vidaus, kai automobilis užrakintas automobilio raktu.	4K6	o	s
Skaitmeninis raktas Norint užrakinti ar atrakinti automobilį, skaitmeninis raktas tiesiog turės būti įdiegtas suderinamame išmaniajame telefone arba išmaniajame laikrodyje. Skaitmeninio rakto privalumai: ▸ Kitiems žmonėms gali būti paprastai ir patogiai perduota iki 5 skaitmeninių automobilio raktų, naudojant „myAudi“ taikomąją programą Jūsų išmaniajame telefone ▸ NFC palaikanti rakto kortelė greitam perdavimui trečiajam asmeniui (pvz., naudojantis parkuotojo paslaugomis) Elektra valdomas bagažo skyriaus dangtis gali būti patogiai atrakinamas ir atidaromas, naudojant bagažo skyriaus mygtuką skaitmeniniame rakte arba, jeigu Jūsų rankos užimtos, kojos judesiu (spyrio judesiu) automobilio gale. Be to, kad galėtų naudotis paslauga, automobilio rakto naudotojui reikia aktyvuotos ir patvirtintos „myAudi“ paskyros. „myAudi“ taikomoji programa skaitmeninių automobilio raktų išleidimui ir tvarkymui prieinama nemokamai. Įdiegus, skaitmeninis raktas išsaugomas mobiliojo įrenginio saugumo elemente ir atpažįstamas automobilio, naudojant ultraplačiajuosčio ryšio technologiją.	2F1	o	s

s = bazinė įranga o = papildoma įranga – = netiekiama

Bazinė įranga

	Kodas	A6 e-tron	S6 e-tron
Elektra atidaromas ir uždaromas bagažo skyriaus dangtis Po atrakinimo bagažo skyriaus dangtis atidaromas elektra ir gali būti vėl uždaromas, paspaudžiant mygtuką. Bagažo skyriaus dangčio uždarymas yra toks pat paprastas ir patogus, kaip jo atidarymas, paspaudžiant mygtuką vidinėje bagažo skyriaus dangčio pusėje, mygtuką automobilio rakte (derinyje su komfortiniu raktu) arba mygtuką vairuotojo duryse. Jeigu Jūsų rankos užimtos, elektra valdomas bagažo skyriaus dangtis gali būti patogiai atrakinamas kojos judesiu (spyrio judesiu) automobilio gale. Pritraukimo elektra funkcija palengvina uždarymą rankiniu būdu, jeigu to reikia. Atidarymo kampas gali būti patogiau ir saugiau programuojamas bagažo skyriaus dangčio atidarymui zonose su žemomis lubomis patogiai.	4E7	s	s
Priekinis skyrius Papildoma sandėliavimo vieta, kuri yra po priekiniu dangčiu. Su “convenience key” opcija, Jums tereikia raktą turėti su savimi. Atidarymui, tiesiog pajudinkite ranką virš priekinio dangčio jutiklio, kuris randasi priekyje, vidurinėje dalyje ir priekinis dangtis atsidaro.	QE9	s	s
Stiklai			
Garsą izoliuojantys priekinių durų langų stiklai Priekinių durų langai iš garsą izoliuojančio stiklo pagerina išorinio garso izoliaciją.	VW5	s	s
Šilumą ir garsą izoliuojantis priekinis stiklas	4GQ	s	s

s = bazinė įranga o = papildoma įranga – = netiekiama

Bazinė įranga

Kita eksterjero įranga	Kodas	A6 e-tron	S6 e-tron
Aliuminio optikos langų apdailos juostos	4ZB	s	s
Praplėstos komplektacijos bamperiai	2K5	s	-
„S“ modelio bamperiai ▸ Kėbulo spalvos radiatoriaus grotelės ▸ Matinės sidabrinės spalvos chromo optikos akcentai priekinėje ir galinėje zonose	2K3	-	s
Bazinė dažų danga	FB4	s	s
Projekcinis apšvietimas išoriniuose veidrodžiuose Projekcinis apšvietimas apatinėje išorinių veidrodžių pusėje projektuoja grafikos elementą ant dangos. Papildomai prie pagerinto apšvietimo įlipant į automobilį ir išlipant iš jo, jis yra išraiškingas masalas akims.	1J2	s	s
Paruošimas priekabos prikabinimo įtaisui Įranga leidžia papildomai įrengti priekabos prikabinimo įtaisą ir jau atitinka būtinus techninius reikalavimus. Priekabos prikabinimo įtaisą galima įsigyti iš originaliųjų Audi aksesuarų programos. Jis turėtų būti papildomai įrengiamas kvalifikuotose dirbtuvėse, nes gali prireikti papildomų perdarymų automobilyje.	1M5	s	s
Modelio pavadinimas gale	2Z7	s	s
Galinis aptakas ❗ Pastaba: tik Sportback modeliui	5J1	s	s
Aptakas ant stogo ❗ Pastaba: tik Avant modeliams	5J3	s	s
Tinklinė pertvara ❗ Pastaba: tik Avant modeliams	3CX	s	s

s = bazinė įranga o = papildoma įranga – = netiekiama

Iliustracinio pobūdžio nuotrauka

www.audi.lt

Bazinė įranga

Sėdynės / sėdėjimo komfortas	Kodas	A6 e-tron	S6 e-tron
Audinys „Reason“ Bazinėms priekinėms sėdynėms: ▸ Juodos spalvos „Reason“ audiniu aptrauktos vidurinės sėdynių dalys ▸ Vienspalviu juodos spalvos audiniu aptrauktos šoninės sėdynių dalys ir galvos atramos Galinių sėdynių apmušalai optiškai atitinka priekines sėdynes.	N2M	s	-
Odos ir dirbtinės odos derinys su krioklio formos raštu ir „S“ logotipo įspaudais Sportinėms priekinėms sėdynėms: ▸ Juodos arba „Pastel silver“ spalvos oda su krioklio formos raštu aptrauktos vidurinės sėdynių dalys ▸ Juodos arba „Pastel silver“ spalvos dirbtine oda aptraukti sėdynių šonai ir galvos atramos ▸ Kontrastinės siūlės ▸ „S“ logotipo įspaudai priekinių sėdynių atlošuose Galinių sėdynių apmušalai optiškai atitinka priekines sėdynes.	N1D	o	s
Bazinės priekinės sėdynės Bazinės priekinės sėdynės suteikia malonų sėdėjimo komfortą ir gali būti kombinuojamos su įvairiomis apmušalų medžiagomis ir spalvomis.	Q1A	s	-
Sportinės priekinės sėdynės Sportinės priekinės sėdynės su iškilia forma ir individualiu nustatymu. Papildomai sportinių priekinių sėdynių apimtyje yra: ▸ Rankiniu būdu ištraukiama šlaunų atrama ▸ Optiškai integruotos galvos atramos ▸ Iškilūs sėdynių šonai geram šoniniam palaikymui posūkiuose	Q1D	o	s
Mechaniškai nustatomos priekinės sėdynės Galima daugybė nustatymų rankiniu būdu: ▸ Sėdynės aukštis ▸ Išilginė sėdynės padėtis ▸ Atlošo polinkis	3L3	s	-

s = bazinė įranga o = papildoma įranga – = netiekiama

Bazinė įranga

	Kodas	A6 e-tron	S6 e-tron
Elektra nustatomos priekinės sėdynės Reguliavimas elektra: ▸ Sėdynės aukštis ▸ Išilginė sėdynės padėtis ▸ Sėdynės ir atlošo polinkis	3L5	o	s
Nepadalinta vientisa galinė sėdynė, padalintas nulenkiamas atlošas (trijų dalių) su viduriniu porankiu Vientisos galinės sėdynės atlošas gali būti nulenkiamas padalintas 40:20:40 santykiu arba visas. Įrangos apimtis: ▸ Nuotolinis atlošo atrakinimas bagažo skyriuje ▸ Vidurinis porankis ▸ Gėrimų laikiklis	3NT	s	s
Priekinių sėdynių 4 krypčių juosmens atramos reguliavimas Individualiai nustatoma elektra horizontaliai ir vertikaliai keturiomis kryptimis juosmens atrama užtikrina atpalaiduojančią ir ergonomišką sėdėjimo padėtį.	7P1	s	s
Šildomos priekinės sėdynės Sėdynių šildymas šildo vidurines sėdimųjų paviršių ir atlošų dalis bei derinyje su odiniais apmušalais ir apdaila bei sportinėmis priekinėmis sėdynėmis taip pat priekinių sėdynių šonus. Sėdynių šildymas atskirai nustatomas vairuotojo ir priekinio keleivio sėdynėms trimis pakopomis MMI jutikliniame ekrane. Sėdynės klimatizavimo balanso funkcija leidžia individualiai valdyti priekinių sėdynių atlošų ir sėdimųjų dalių šildymą, naudojant MMI jutiklinį ekraną.	4A3	s	s
„i-Size“ vaikiškų kėdučių tvirtinimai priekinio keleivio sėdynėje bei „i-Size“ ir „Top Tether“ šoninėse galinėse sėdynėse	3A2	s	s

s = bazinė įranga o = papildoma įranga – = netiekiama

Bazinė įranga

Kita interjero įranga	Kodas	A6 e-tron	S6 e-tron
Oda aptrauktas dviejų stipinų daugiafunkcis vairas Pažangų ir įspūdingą oda aptrauktą dviejų stipinų dizaino aliuminio optikos vairą patogu laikyti rankomis ir jis yra sklandžiai integruotas į automobilio interjerą. Vairas aprūpintas jutikliniais daugiafunkciais mygtukais paprastam gausių bazinių informacijos ir pramogų bei papildomų funkcijų valdymui ir tiekiamas už papildomą kainą.	2ZB	s	-
Oda aptrauktas sportinis 3 stipinų daugiafunkcis vairas su perjungimo svirtelėmis ir tiesiomis viršutine ir apatine dalimis Pažangus ir įspūdingas oda aptrauktas sportinis 3 stipinų dizaino vairas turi tiesias viršutinę ir apatinę dalis bei užtikrina ypatingą sportinę išvaizdą. Jį patogu laikyti rankomis ir jis yra sklandžiai integruotas į automobilio interjerą. Vairas aprūpintas jutikliniais daugiafunkciais mygtukais paprastam gausių bazinių informacijos ir pramogų funkcijų bei už papildomą kainą tiekiamos įrangos valdymui. Perjungimo svirtelės suteikia galimybę rankiniu būdu perjunginėti rekuperacijos pakopas. Kai vairuotojas nukelia koją nuo akceleratoriaus pedalo, priklausomai nuo situacijos ir reikalavimų, rekuperacija gali būti naudojama, kad paverstų kinetinę energiją elektros energija. Ji naudojama akumuliatoriaus įkrovimui. Dėl to gali būti pasiekiamas didesnis efektyvumas ir didesnė ridos atsarga.	1XY	o	s
Rankinis vairo padėties nustatymas Vairas gali būti nustatomas rankiniu būdu į optimalią individualią padėtį. Jis nustatomas aukščio kryptimi ir išilgine kryptimi.	2C5	s	s
Aliuminio optikos interjero apdaila	QJ1	s	s
Dekoratyvinis intarpas iš antracito spalvos matinio pašiaušto aliuminio Dekoratyvinis intarpas prietaisų panelyje	5TG	s	-
Dekoratyviniai intarpai iš antracito spalvos matinio pašiaušto aliuminio su linijiniu reljefu	5MV	o	s
Komfortiškas priekinis vidurinis porankis Reguliuojamas kampas su keturiais nustatymais, užrakinimo mygtukas	6E3	s	s
Dirbtine oda aptraukti viršutiniai ir apatiniai interjero elementai Apdailos elementai prietaisų panelyje, duryse ir atramose rankai duryse iš klasikinės išvaizdos juodos spalvos dirbtinės odos bei ja aptrauktas vidurinis porankis ir vidurinė konsolė	Q8A	s	-
Dirbtine oda „plus“ aptraukti viršutiniai ir apatiniai interjero elementai Dirbtine oda „plus“ aptrauktų viršutinių ir apatinių interjero elementų apimtis: ▸ Apdailos elementai prietaisų panelyje ir duryse iš švelnios išvaizdos juodos spalvos dirbtinės odos „plus“ su „Steel grey“ spalvos kontrastinėmis siūlėmis ▸ Klasikinės išvaizdos juodos spalvos dirbtine oda aptrauktas vidurinis porankis ▸ Švelnios išvaizdos juodos spalvos dirbtine oda „plus“ aptraukta vidurinė konsolė ir atramos rankai duryse	Q8B	o	s
Juodos spalvos su kontrastinėmis siūlėmis viršutinė prietaisų panelio dalis	7HB	s	s

s = bazinė įranga o = papildoma įranga – = netiekiama

Iliustracinio pobūdžio nuotrauka

www.audi.lt

Bazinė įranga

	Kodas	A6 e-tron	S6 e-tron
Aplinką sudarančio interjero apšvietimo paketas Šviesos diodų aplinką sudarantis apšvietimas su ryškiu šviesos dizainu ir įspūdinga šviesos animacija sukuria malonia atmosferą automobilio salone. Aplinką sudarančio interjero apšvietimo paketo apimtis: ▸ Apšviečiami makiažo veidrodžiai vairuotojo ir priekinio keleivio pusėse ▸ Priekinių ir galinių durų paviršių aplinką sudarantis interjero apšvietimas (baltos spalvos) ▸ „Audi virtual cockpit“ prietaisų skydelio aplinką sudarantis interjero apšvietimas (baltos spalvos) ▸ Kontūrinis apšvietimas po priekiniu stiklu (baltos spalvos) ▸ Skyriaus telefonui su indukcinio įkrovimo funkcija ir mobiliosios komunikacijos antenos jungtimi apšvietimas (baltos spalvos) ▸ Įlipimo zonos apšvietimas apatinėje priekinių durų pusėje ▸ Šviesos diodų lubų moduliai priekyje ir gale, įskaitant skaitymo šviestuvus (baltos spalvos) ▸ Kojų srities apšvietimas priekyje (baltos spalvos) ▸ Prieigos apšvietimas iš galinio dangčio ▸ Bagažo skyriaus apšvietimas dešinėje ir kairėje ▸ Pirštinių skyriaus apšvietimas (baltos spalvos)	QQ1	s	s
Autonominio klimatizavimo sistema Autonominio klimatizavimo sistema suteikia galimybę vėsinti saloną vasarą ir šildyti saloną žiemą prieš išvykimą. Autonominis klimatizavimas gali būti specialiai planuojamas ir, įvedant išvykimo laiką, paleidžiamas tiesiogiai prieš kelionės pradžią. Funkcijos gali būti patogiai programuojamos arba aktyvuojamos, naudojant „MMI touch“ automobilyje, ir gali būti patogiai įjungiamos, naudojant „myAudi“ taikomąją programą. Autonominio klimatizavimo sistema funkcionuoja nepriklausomai nuo to, ar automobilis tuo metu įkraunamas naudojant įkrovimo infrastruktūrą, su sąlyga, kad aukštos įtampos akumuliatoriaus įkrovimo lygis yra pakankamai aukštas. Sparčiojo klimatizavimo funkcija taip pat gali būti aktyvuojama, kai automobilis atrakinamas nuotolinio valdymo raktu.	GA1	s	s

s = bazinė įranga o = papildoma įranga – = netiekiama

Bazinė įranga

	Kodas	A6 e-tron	S6 e-tron
3 zonų prabangi automatinė oro kondicionieriaus sistema Apima šias funkcijas: ‣ Automatinis oro temperatūros, kiekio ir paskirstymo valdymas vairuotojo ir priekinio keleivio pusėse bei antrojoje sėdynių eilėje ‣ 3 klimatizavimo stiliai oro kiekio suasmeninimui automatiniu režimu ‣ Laisvai konfigūruojami valdymo elementai tiesioginei prieigai prie pageidaujamų oro kondicionieriaus funkcijų ‣ „ECO“ režimas optimizuoto efektyvumo klimatizavimui, ypač vėsinimui ‣ Maksimalaus oro kondicionieriaus našumo vėsinimas gali būti aktyvuojamas, paspaudžiant mygtuką ‣ Atskiras valdymas priklausomai nuo saulės padėties ir intensyvumo ‣ Komforto asistentas su 4 iš anksto nustatytomis klimatizavimo programomis, kuris gali būti tiesiogiai aktyvuojamas mygtuku MMI ekrane ‣ Oro kondicionieriaus valdymo elementai galinėje vidurinės konsolės dalyje temperatūros keleivių skyriaus gale nustatymui ‣ Ventiliacinės angos vidurinės konsolės gale ir kojų srityje ‣ Automatinė oro recirkuliacijos funkcija su drėgmės ir oro kokybės sensoriumi (pvz., emisija) ‣ PM 2.5 salono filtras, kuris pašalina dulkes ir kvapus, padėdamas sumažinti mažesnių nei 2,5 µm dulkių dalelių, kvapų ir alergenų koncentraciją automobilio salone ‣ Klimatizavimo suasmeninimas naudojant unikalaus kodo nustatymus	9AU	s	s
„Rock grey“ spalvos medžiaginis lubų apmušalas	6NJ	s	o
Juodos spalvos medžiaginis lubų apmušalas	6NQ	o	s
Juodos spalvos kilimėliai priekyje ir gale	0TD	s	s
Universalūs kilimėliai visiems sezonams		s	s
Matinės juodos spalvos akcentiniai paviršiai ir valdymo mygtukai Matinės juodos spalvos elementai vidurinėje konsolėje	GS0	s	-
Blizgios juodos spalvos akcentiniai paviršiai ir valdymo mygtukai Blizgios juodos spalvos elementai vidurinėje konsolėje ir gėrimų laikiklio uždangalas	GS5	o	s

s = bazinė įranga o = papildoma įranga – = netiekiama

Bazinė įranga

	Kodas	A6 e-tron	S6 e-tron
USB jungtys su įkrovimo funkcija pirmojoje ir antrojoje sėdynių eilėse Įrangos apimtis: ▸ 2 USB-C jungtys su įkrovimo funkcija gale ▸ 2 sąsajos pirmojoje sėdynių eilėje Paprastas prijungimas naudojant USB kabelį, 15 vatų išvesties galia.	UE8	s	s
Baziniai pedalai	VF0	s	-
Pedalai ir pakoja iš nerūdijančiojo plieno	VF1	o	s
Apsauginės durų slenksčių juostos priekyje su intarpais iš aliuminio	7M1	s	-
Apšviečiamos priekinių durų slenksčių apdailos juostos su intarpais iš aliuminio ir „S“ logotipais	VT5	o	s
Informacija ir pramogos / MMI ir navigacijos sistemos			
„MMI experience plus“	98R	s	s
MMI navigacijos sistema „plus“ su „MMI touch“		s	s

Apimtis:
- Panoraminis MMI ekranas su organinių šviesos diodų technologija, apimantis „Audi virtual cockpit“ prietaisų skydelį su 11,9”” ekranu bei 14.5”” MMI jutiklinį ekraną
- Navigacijos sistema su žemėlapio atvaizdavimu ir vedimu link tikslo aukštos raiškos 14,5”” spalvotame ekrane
- „Audi virtual cockpit plus“ prietaisų skydelis su 11,9”” spalvotu ekranu
- Prijungtinis žemėlapių atnaujinimas
- 3D žemėlapių pavaizdavimas rodo daug lankytinų vietų ir miestų modelius
- e-tron maršrutų planuotojas kelionės tikslą pasiekti reikalingų įkrovimo taškų apskaičiavimui. Apskaičiuojant atsižvelgiama į akumuliatoriaus įkrovos lygį bei į eismo sąlygas ir rodomas atvykimo laikas atsižvelgiant į įkrovimui būtiną laiką.
- Eismo informacija realiuoju laiku „plus“
- MMI paieška: laisvo teksto paieška su intelektualiuoju kelionės tikslų pasiūlymu įvedimo metu
- „MMI touch“ greitajam, intuityviajam valdymui, pvz., kelionės tikslo įvedimui naudojant rankraštinių simbolių atpažinimo funkciją bei laisvam judinimui ir mastelio keitimui žemėlapyje
- Detalizuota maršruto informacija: žemėlapio peržiūra, alternatyvių maršrutų pasirinkimas, lankytinos vietos, eismo juostos rekomendacijos, išvažiavimai iš automagistralių, detalizuoti sankirtų žemėlapiai ir daug daugiau.
- Navigacijos duomenų, pvz., greičio apribojimų ir įkalnių statumo, naudojimas įžvalgiam ir efektyviam važiavimui
- Visas „Audi connect“ paslaugų „Navigation & Infotainment“ paketas

s = bazinė įranga o = papildoma įranga – = netiekiama

Bazinė įranga

	Kodas	A6 e-tron	S6 e-tron
„Audi virtual cockpit plus“ prietaisų skydelis Visiškai skaitmeninis 11,9”” prietaisų skydelis su organinių šviesos diodų technologija garsėja lanksčiu ir aiškiai struktūrizuotu rodymu. Indikacijos išdėstymas priklauso nuo pasirinkto „Audi drive select“ sistemos režimo. Pasirinkta informacija apie automobilį ir jo funkcijas gali būti rodoma individualiai ir pagal poreikį. “Audi virtual cockpit plus“ prietaisų skydelio apimtis: ‣ Individualizuojamas greičio, elektros sąnaudų, radijo ir medijų bei daugybės kitos informacijos atvaizdavimas ‣ Asistavimo vairuotojui sistemų indikacija su atskirai parodomais navigacijos nurodymais ir suderinta Jūsų asmeninio automobilio ir aplinkinių automobilių eismo juostų lygio indikacija ‣ Nuolatinis navigacijos informacijos atvaizdavimas, kai aktyvus vedimas link tikslo ‣ Poilsio rekomendacija Norint perjungti tarp skirtingų prietaisų skydelio atvaizdavimų, gali būti naudojamas „VIEW“ mygtukas ant daugiafunkcio vairo. Naudojant mygtuką ant kairiojo vairo stipino, gali būti pasirenkamas nuolatinis arba laikinas lankstaus turinio atvaizdavimas (pvz., automobilio kompiuteris bei informacija ir pramogos).	9S9	s	s
Skyrius telefonui su indukcinio įkrovimo funkcija Išmanusis telefonas gali būti sujungiamas su automobiliu „Bluetooth“ jungtimi, norint skambinti arba atkurti muziką automobilyje. Suderinami išmanieji telefonai gali būti įkraunami automobilyje belaidžiu būdu. Vienu metu gali būti sujungti du mobilieji telefonai. MMI sistemoje atvaizduojami pirmame prijungtame mobiliajame telefone išsaugoti kontaktų duomenys. Su laisvųjų rankų įranga gali būti naudojami abu mobilieji telefonai. Priklausomai nuo išmaniojo telefono modelio, MMI sistemoje per „Bluetooth“ gali būti rodomi elektroniniai laiškai ir tekstinės žinutės. Skyriaus telefonui su indukcinio įkrovimo funkcija apimtis: ‣ Universalioji „Bluetooth“ sąsaja ‣ Patogi integruota laisvų rankų įranga ‣ 171 x 88 mm dydžio skyrius telefonui priekyje ‣ Įkrovimo būklės rodymas MMI jutikliniame ekrane ‣ Iki 15 vatų įkrovimo per USB jungtį arba belaidžio įkrovimo („Qi“ standartas) parinktys, įskaitant adaptyvų skyriaus paviršiaus aušinimą ‣ Palaiko „Apple Fast Charging“ ir „Samsung Fast Charging“	9ZV	s	s
Audi garso sistema Apimtis: ‣ 10 garsiakalbių, įskaitant vidurinį garsiakalbį ir žemųjų dažnių kolonėlę ‣ 6 kanalų stiprintuvas su bendrąja 180 vatų išvesties galia	9VD	s	s

s = bazinė įranga o = papildoma įranga – = netiekiama

Bazinė įranga

	Kodas	A6 e-tron	S6 e-tron
„Audi connect“ paslaugos „Navigation & Infotainment“ „Audi connect“ paslaugos „Navigation & Infotainment“ apima šias paslaugas: ▸ Prijungtinis žemėlapių atnaujinimas ▸ e-tron maršrutų planuotojas ▸ Navigacija naudojant Google™ palydovinį žemėlapį ▸ Tikslų paieška realiuoju laiku ▸ Eismo informacija realiuoju laiku „plus“ ▸ Lankytinos vietos realiuoju laiku ▸ Įspėjimai apie pavojus ▸ Detalizuotas 3D formato miestų pavaizdavimas ▸ Naudotojų profiliai ▸ Prieiga prie temų Funkcijos priklauso nuo konkrečios šalies apribojimų. Paslaugos teikiamos per stacionariai automobilyje sumontuotą SIM kortelę. Duomenų perdavimo išlaidos yra įtrauktos į paslaugų kainą. Po 3 metų „Audi connect“ paslaugos turi būti pratęsiamos už papildomą kainą.	IT3	s	s
Audi taikomųjų programų parduotuvė ir išmaniojo telefono sąsaja Audi taikomųjų programų parduotuvė automobilio MMI sistemoje suteikia prieigą prie daugybės populiarių taikomųjų programų, pavyzdžiui, žinių ir tinklalaidžių, sporto ir žaidimų arba vaizdo įrašų ir pramogų kategorijų. Nenaudojant išmaniojo telefono, įvairios taikomosios programos gali būti atsisiunčiamos tiesiogiai į automobilio MMI sistemą ir naudojamos pagal teisinius reikalavimus. Jums bus teikiama informacija apie šių taikomųjų programų naujinių prieinamumą. Jie gali būti atsisiunčiami tiesiogiai į automobilį. Norint naudotis taikomosiomis programomis, reikia „myAudi“ paskyros ir duomenų perdavimo ryšio. Naudojant šį duomenų perdavimą ir integruotą „Wi-Fi“ interneto prieigos tašką, taip pat galima prijungti prie automobilio „Wi-Fi“ tinklo iki aštuonių mobiliųjų įrenginių, pvz., išmaniųjų telefonų ir planšetinių kompiuterių, ir naudotis įsigytu duomenų perdavimo planu. Alternatyviai taip pat Jūs galite užmegzti duomenų perdavimo ryšį per savo išmanųjį telefoną, naudodami mobilųjį interneto prieigos tašką, nors, priklausomai nuo Jūsų mobiliojo telefono sutarties sąlygų, gali tekti patirti išlaidų. Išmaniojo telefono sąsaja sujungia išmanųjį telefoną su automobiliu bei perduoda išmaniojo telefono turinį tiesiogiai į MMI jutiklinį ekraną. Jungtis gali būti užmezgama tiek naudojant tinkamą USB kabelį, tiek belaidžiu būdu. Navigacija, telefonija, muzika ir rinktinės trečiųjų šalių taikomosios programos gali būti patogiai valdomos, naudojant MMI jutiklinį ekraną arba valdymą balsu.	IU6	s	s
Skaitmeninio radijo transliacijos priėmimas Papildomai prie analoginių stočių pasiūlos, disponuojama skaitmeniniu formatu pagal DAB standartą transliuojančių radijo stočių transliacijos priėmimu, įskaitant DAB+ ir „DMB audio“.	QV3	s	s

s = bazinė įranga o = papildoma įranga – = netiekiama

Bazinė įranga

Asistavimo sistemos / saugumas	Kodas	A6 e-tron	S6 e-tron
Priekinės oro pagalvės, priekinio keleivio oro pagalvė gali būti deaktyvuojama	4UI	s	s
Šoninės oro pagalvės priekyje, galvos oro pagalvių sistema ir vidurinė oro pagalvė tarp priekinių sėdynių Papildomai prie šoninių oro pagalvių priekyje ir galvos oro pagalvių priekyje įrengta vidurinė oro pagalvė. Sistemos funkcionavimo ribose ji užtikrina vairuotojo ir priekinio keleivio apsaugą šoninio susidūrimo atveju. Vidurinė oro pagalvė išsiskleidžia tarp priekinių sėdynių. Šoninio susidūrimo atveju ji kiek įmanoma sumažina dviejų priekyje esančių žmonių tarpusavio susidūrimo arba vairuotojo susidūrimo su tuščia priekinio keleivio sėdyne tikimybę bei sumažina sužeidimų riziką.	6C2	s	s
Automatinis atstumo reguliavimas Automatinis atstumo reguliavimas padeda vairuotojui, dažniausiai palaikydamas pastovų nustatytą greitį ir atstumą iki priekyje esančios transporto priemonės valdymo diapazono ribose. Kai priekyje atpažįstama transporto priemonė, jeigu reikia, sistema gali stabdyti arba greitinti automobilį. Net eismo su dažnais sustojimais ir intensyvaus eismo situacijose sistema sustabdo automobilį iki visiško sustojimo ir vėl gali automatiškai inicijuoti jo pajudėjimą iš vietos.	8T3	s	s
Kelio ženklų pagrindu veikiantis greičio ribotuvas Kai aktyvuotas kelio ženklų pagrindu veikiantis greičio ribotuvas, greitis gali būti įprastai valdomas, naudojant akceleratoriaus pedalą. Tačiau jis apribojamas automatiškai nustatytu sistemos atpažintu greičiu. Greičiai nustatomi pagal greičio apribojimus iš išsaugotų žemėlapio duomenų ir kelio ženklų atpažinimo naudojant kamerą sistemos. Rodomas aktualiai nustatytas greičio apribojimas ir, jeigu yra, priekyje esantis greičio apribojimas. Automatiškai nustatytas greitis taip pat gali būti keičiamas rankiniu būdu ir gali būti užkertamas kelias būsimų greičio apribojimų perėmimui. Sistema valdoma naudojant atskirą svirtelę prie vairo kolonėlės. Greičio ribotuvo režimas gali būti laikinai deaktyvuojamas arba nepaisomas, naudojant „Kick-Down“ funkciją.	LT2	s	s
Parkavimo sistema „plus“ su atstumo indikacija Naudodama 12 nematomai į bamperius integruotų ultragarsinių sensorių nuskaitomus duomenis, akustinė ir optinė parkavimo sistema priekyje, šonuose ir gale padeda parkavimo, išvažiavimo iš stovėjimo vietos ir manevravimo metu. Ratų pasukimo kampo ir važiavimo krypties pagrindu apskaičiuotas atstumas iki atpažintų objektų rodomas pasirenkamojoje optinėje indikacijoje viršutiniame MMI jutikliniame ekrane. Už važiavimo trajektorijos ribų atpažintos kliūtys rodomas baltu segmentu. Raudoni segmentai pavaizduoja važiavimo trajektorijoje esančias kliūtis. Virtualiosios važiavimo trajektorijos indikacija papildomai aprūpinta šoninėmis pagalbinėmis linijomis, kurios iš anksto apskaičiuojamos esamo ratų pasukimo kampo pagrindu. Funkcija aktyvuojama, pasirenkant atbulinės eigos pavarą, mygtuku vidurinėje konsolėje ir pasirinktinai automatiškai, kai tik automobilis priartėja prie atpažintos kliūties mažesniu nei 10 km/h greičiu.	9X0	s	s

s = bazinė įranga o = papildoma įranga – = netiekiama

Bazinė įranga

	Kodas	A6 e-tron	S6 e-tron
Parkavimo asistentas „plus“ Padeda įvažiuoti į stovėjimo vietas ir išvažiuoti iš jų. Šio nuolat ir visiškai kontroliuojamo proceso metu asistavimo sistema savo funkcionavimo ribose valdo automobilio vairavimo sistemą, akceleratorių ir stabdžius bei išjungia variklį. Parkavimo asistentas „plus“ aktyvuojamas, naudojant MMI jutiklinį ekraną. Jeigu atpažįstamos kliūtys, sistemos veikimo ribose parkavimo asistentas automatiškai panaudoja stabdžius. Sistema gali parkuoti automobilį pirmyn ir atbuline eiga į lygiagretaus ir statmeno parkavimo stovėjimo vietas tarp automobilių.	FT1	s	s
Galinio vaizdo kamera	KA2	s	-
Aplinkos matymo kameros Šie vaizdai rodomi MMI jutikliniame ekrane. ▸ Aplinkos vaizdas naudojant virtualų vaizdą iš viršaus suteikia visos parkavimo situacijos apžvalgą, kad automobiliu būtų tiksliau manevruojama į stovėjimo vietą ▸ Panoraminis vaizdas priekyje ir gale geresniam matomumui išvažiuojant iš siaurų stovėjimo vietų arba įvažiavimų į kiemą ▸ Priekinių ir galinių ratų vaizdai geresniam matomumui artėjant prie bordiūro	KA4	o	s
Priekinis avarinio stabdymo asistentas Priekinis avarinio stabdymo asistentas yra aktyvaus priekinio asistento dalis ir nuskaito zoną prieš automobilį ir, priklausomai nuo važiavimo situacijos ir greičio, gali įspėti dėl gresiančių susidūrimų ir inicijuoti atitinkamas stabdymo priemones. Pėstieji ir dviratininkai gali būti atpažįstami automobiliui važiuojant maždaug iki 85 km/h, o automobiliai – iki maksimalaus greičio. Jeigu atpažįstamas gresiantis priekinis susidūrimas, sistema įspėja keliomis pakopomis optiniais, akustiniais ir jutiminiais signalais. Siekiant sumažinti susidūrimo greitį arba pagal galimybes jo išvengtų, gali būti stiprinama stabdymo jėga arba inicijuojamas maksimalus sulėtinimas.	8J5	s	s
Kelio ženklų atpažinimo naudojant kamerą sistema Apimtis: ▸ Lenkimo draudimo zonų ir greičio apribojimų, įskaitant laikinus greičio apribojimus, atpažinimas ir parodymas ▸ Automagistralių pradžios ir pabaigos, dviejų dalių automagistralių su skiriamąja juosta, gyvenviečių ir gyvenamųjų zonų atpažinimas ir atitinkamų greičio apribojimų parodymas (gali skirtis priklausomai nuo šalies) ▸ Nuo situacijos priklausantis rodymas ir įvertinimas, kai važiuojama šlapios dangos sąlygomis, kai yra tam tikru laiku ir eksploatacijai su priekaba galiojančių greičio apribojimų (tik derinyje su gamykloje sumontuotu priekabos prikabinimo įtaisu) Kelio ženklų atpažinimo naudojant kamerą sistema tiesiog teikia informaciją.	QR9	s	s

s = bazinė įranga o = papildoma įranga – = netiekiama

Bazinė įranga

	Kodas	A6 e-tron	S6 e-tron
Įspėjimo dėl išvažiavimo iš eismo juostos sistema Sistemos funkcionavimo ribose padeda vairuotojui išvengti netyčinio išvažiavimo iš eismo juostos. Kai sistema aktyvuota ir parengta funkcionavimui, o posūkių rodikliai neįjungti, įspėjimo dėl išvažiavimo iš eismo juostos sistema koreguojančia vairavimo intervencija padeda išvengti atpažintos eismo juostą ribojančios linijos kirtimo. Papildoma vairo vibracija gali būti nustatoma vairuotojui pageidaujant. Sistema funkcionuoja maždaug nuo 60 km/h greičio diapazone. Sistema aktyvuojama, kai tik paleidžiamas automobilis. Ji taip pat gali būti įjungiama ir išjungiama, naudojant MMI jutiklinį ekraną.	6I3	s	s
Skersinio eismo priekyje stebėjimo asistentas Įspėja dėl kelią kertančių artėjančių transporto priemonių blogai apžvelgiamose sankryžose arba išvažiavimuose. Savo veikimo ribose sistema atpažįsta judančius objektus, tokius kaip artėjantys automobiliai. Sistema veikia iki 65 km/h greičio diapazone. Jeigu situacija įvertinama kaip kritinė, sistema teikia daugiapakopius įspėjamuosius pranešimus. Iš pradžių pateikiamas optinis ir akustinis įspėjimas. Jeigu vairuotojas nereaguoja, atliekama stabdymo intervencija. Įspėjimai rodomi „Audi virtual cockpit plus“ prietaisų skydelyje ir, kai aktyvuota parkavimo sistema, MMI jutikliniame ekrane.	JX1	s	s
Kliūties apvažiavimo asistentas ir priekinis pasukimo asistentas Kliūties apvažiavimo asistentas gali padėti vairuoti automobilį jam apvažiuojant kliūtį susidūrimo išvengimo situacijoje, kuri atpažįstama kaip kritinė. Jeigu vairuotojas aktyviai apvažiuoja kliūtį po neatidėliotino įspėjimo, kliūties apvažiavimo asistentas jam padeda, tikslingai pristabdymas ratus ir taikydamas nedidelį vairavimo momentą, koreguojantį ratų pasukimo kampą. Kliūties apvažiavimo asistentu disponuojama maždaug nuo 30 iki 150 km/h greičio diapazone ir reikalaujama, kad vairuotojas aktyviai vairuotų viso manevro metu.	4G3	s	s
Garso skleidimo judant automobiliui sistema Akustinė sistema, skleidžianti garsinius įspėjimus automobilio išorėje, kai važiuojama mažu greičiu, saugumo kelyje, pvz., pėsčiųjų ir dviratininkų, padidinimui.	GM4	s	-
„e-tron“ sportinis garsas Įspūdingas skaitmeninės gamos garsas kinta priklausomai nuo greičio. Skaitmeninis važiavimo garsas atkuriamas per išorinius garsiakalbius priekyje ir gale bei per konkrečią įrengtą garso sistemą. Akustinis „e-tron“ sportinio garso įspūdis gali būti pritaikomas „Audi drive select“ sistemoje, pasirenkant iš anksto nustatytus važiavimo režimus. Esant „efficiency“ ir „comfort“ režimams „e-tron“ sportinis garsas lieka antrajame plane. Tai leidžia važiuoti sklandžiai ir praktiškai begarsiai. Galinis garsiakalbis yra aktyvuotas tik tuomet, kai važiuojama atbuline eiga, vidinis garsas yra deaktyvuotas. Esant „balanced“ režimui važiavimo garsas yra gerai subalansuotas, o „dynamic“ režimas yra sportinė versija su aiškiai viduje ir išorėje išreikšta apkrovos dinamika bei galingesniu laisvosios eigos garsu. Teisiškai nurodoma garso skleidimo judant automobiliui sistema išlieka aktyvi visą laiką. Tai reiškia, kad automobilis yra pastebimas, net kai važiuoja mažu greičiu, kad būtų padidintas saugumas kelyje.	GM3	o	s

s = bazinė įranga o = papildoma įranga – = netiekiama

Bazinė įranga

	Kodas	A6 e-tron	S6 e-tron
„Audi connect“ paslaugos „Emergency Call & Service“ su „Audi connect“ paslaugomis „Remote & Control“ „Audi connect“ paslaugos „Emergency Call & Service“ leidžia Jums jaustis saugiai kiekvienoje kelionėje, kad ir kas beįvyktų ar kur benuvestų Jus kelionė. Pavyzdžiui, įvykus rimtam eismo įvykiui automatiškai atliekamas skambinimas skubios pagalbos numeriu į Audi avarinės tarnybos centrą. Automatiškai perduodama automobilio informacija, siekiant užtikrinti, kad kuo greičiau būtų suteikta pagalba. Naudojant įžvalgųjį priminimą dėl techninės priežiūros, laiko, ridos ir sensorių duomenų pagrindu stebima rinktinių besidėvinčių automobilio dalių būklė. Dėl to gali būti anksti atpažįstamas priežiūros poreikis. Be to, „Online Car Care“ paslauga gali Jus informuoti apie nepaprastus techninės priežiūros įvykius ir rinkoje taikomas gamintojo priemones. Automobiliui sugedus kelyje arba įvykus smulkiam eismo įvykiui pagalbą suteikia techninės pagalbos kelyje realiuoju laiku ir Audi pagalbos įvykus eismo įvykiui tarnyba. Be to, nuotolinės automobilio diagnostikos paslauga leidžia atlikti nuotolinę automobilio diagnostiką ir pateikti rekomendacijas dėl tolesnių veiksmų. Paketas apima šias paslaugas: ▸ „Audi connect“ skambinimas skubios pagalbos numeriu ▸ Techninė pagalba kelyje realiuoju laiku ▸ Audi pagalba įvykus eismo įvykiui ▸ Paslaugų paklausimas realiuoju laiku ▸ Įžvalgusis priminimas dėl techninės priežiūros ▸ „Online Car Care“ ▸ Nuotolinė automobilio diagnostika „Audi connect“ paslaugos „Remote & Control“ „Audi connect“ paslaugos „Remote & Control“ sujungia automobilį su išmaniuoju telefonu. Naudojant „myAudi“ taikomąją programą galima nuotoliniu būdu gauti prieiga prie automobilio, peržiūrėti paskutinę stovėjimo vietą ir esamą automobilio būklę. Tai apima esamą ridos atsargą važiuojant elektra, esamą įkrovos lygį, esamą ridą, kitos inspekcinės techninės priežiūros terminą bei informaciją, ar uždarytos durys ir langai. Jeigu reikia, automobilis taip pat gali būti užrakinamas ir atrakinamas nuotoliniu būdu. Be to, siekiant maksimalaus patogumo, tiek autonominis klimatizavimas, tiek įkrovimo procesas gali būti paleidžiami tuojau pat arba juos užprogramuojat. Paketas apima šias paslaugas: ▸ Automobilio ieškiklis ▸ Automobilio būklė ir važiavimo duomenys ▸ Nuotolinis užrakinimas ir atrakinimas ▸ Nuotolinis įkrovimas ▸ Nuotolinis klimatizavimas ▸ Aktyvieji signalizacijos sistemos pranešimai „Audi connect“ paslaugų „Emergency Call & Service“ su „Audi connect“ paslaugomis „Remote & Control“ paketo paslaugos teikiamos iki 10 metų nuo naujo automobilio perdavimo.	IW3	s	s
Vairuotojo atidumo ir nuovargio stebėjimo sistema Sistema įspėja vairuotoją optiškai ir/arba akustiškai, jeigu atpažintas dėmesio praradimas, kurį, pavyzdžiui, gali sukelti išsiblaškymas arba nuovargis. Naudojant sensorius, sistemos funkcionavimo ribose, pavyzdžiui, stebima važiavimo ir vairavimo elgsena ir taip atpažįstamas nuovargio lygis. Skirtingomis pakopomis „Audi virtual cockpit“ prietaisų skydelyje sistema pateikia optinį įspėjimą su spalvomis paryškintu iškylančiu langu, raginančiu vairuotoją padaryti pertrauką, bei akustinį pranešimą.	EM2	s	s

s = bazinė įranga o = papildoma įranga – = netiekiama

Bazinė įranga

Technologijos / važiuoklė	Kodas	A6 e-tron	S6 e-tron
Dinaminis važiuoklės suderinimas Standartinė važiuoklė vienija aukštą važiavimo komfortą su gera važiavimo dinamika ir pabrėžia sportinį automobilio charakterį. Standartinės važiuoklės apimtis: ▸ Amortizatoriai ir spiralinės spyruoklės ant priekinės ir galinės ašies ▸ 5 svirčių lengvasvorės konstrukcijos priekinė ašis su stabilizatoriumi, priekinės ašies rėmas prisuktas prie kėbulo ▸ 5 svirčių lengvasvorės konstrukcijos galinė ašis su nepriklausoma pakaba ir stabilizatoriumi, elastingai sumontuotas galinės ašies rėmas	1BA	s	-
Adaptyvi „S“ pneumatinė važiuoklė Automatinis automobilio prošvaisos ir slopinimo reguliavimas užtikrina puikų važiavimo komfortą ir padidintą važiavimo dinamiką. Sistema apima: ▸ 5 svirčių lengvasvorės konstrukcijos priekinė ašis su valdomais amortizatoriais, pneumatinėmis spyruoklėmis, stabilizatoriumi, priekinės ašies rėmas prisuktas prie kėbulo ▸ 5 svirčių lengvasvorės konstrukcijos galinė ašis su nepriklausoma pakaba, valdomais amortizatoriais, pneumatinėmis spyruoklėmis ir stabilizatoriumi, elastingai sumontuotas galinės ašies rėmas ▸ Gali būti nustatomi skirtingi režimai, naudojant „Audi drive select“ sistemą, šios automobilio prošvaisos, išmatuotos jam stovint, nustatymui: ▸ „raise“: +20 mm ▸ „balanced“ arba „comfort“, arba „efficiency“: +/–0 mm ▸ „dynamic“: –10 mm Atsižvelgiant į „Audi drive select“ sistemoje pasirinktą režimą, automobilis nuleidžiamas iki 20 mm, priklausomai nuo greičio.	2MB	-	s
„Audi drive select“ sistema Skirtingi standartiniai režimai leidžia Jums nustatyti Jūsų automobilio charakteristikas, kad Jūs bet kuriuo metu galėtumėte mėgautis vairavimo potyriu: ▸ „balanced“ arba „individual“ ▸ „efficiency“ ▸ „comfort“ ▸ „dynamic“ „efficiency plus“ režimas gali būti papildomai pasirenkamas, naudojant MMI sistemą (jeigu iš anksto pasirinktas atitinkamas standartinis režimas). Be to, į pasirinktą režimą gali būti nustatomos šios sistemos ir įranga: ▸ Vairo stiprintuvas ▸ Važiavimo charakteristikos ▸ Automobilio dinamikos valdymas ▸ Visų ratų pavara („quattro“) ▸ Rekuperacija ▸ Kitos bazinės sistemos ir pasirinktinai už papildomą kainą tiekiamos sistemos	2H9	s	s

s = bazinė įranga o = papildoma įranga – = netiekiama

Bazinė įranga

	Kodas	A6 e-tron	S6 e-tron
Įkalnės asistentas Neribotą laiką laiko automobilį vietoje jam sustojus tipinėje įkalnėje arba nuokalnėje. Po aktyvavimo stovintis automobilis laikomas stabdžiais, kol bus vėl nuspaustas akceleratoriaus pedalas.	UH2	s	s
18" priekiniai diskiniai stabdžiai, 18" galiniai diskiniai stabdžiai	1ZC/ 2EV	s	-
20" priekiniai diskiniai stabdžiai, juodos spalvos stabdžių suportai, „S“ logotipai	1ZE/ 2EW	-	s
Šilumos siurblys Sistemos funkcionavimo ribose šilumos siurblys naudoja elektros pavaros komponentų spinduliuojamą šilumą ir aplinkos orą automobilio salono šildymui. Taip paremiamas reikiamos šildymo galios užtikrinimas žemos lauko temperatūros sąlygomis. Be to, šildymui nepanaudota elektros energija gali padėti padidinti ridos atsargą.	9M3	s	s
e-tron įkrovimo sistema „compact“ „Mode 2“ įkrovimo sistema sukurta įkrovimui prijungus prie kištukinių lizdų ir gali būti naudojama, būnant toli nuo namų. Šviesos diodai valdymo modulyje rodo įkrovimo sistemos būklę ir įkrovimo procesą. Priklausomai nuo to, ar naudojamas namų ūkio ar pramoninis kištukas, ir nuo elektros tinklo charakteristikos automobilyje įmanoma iki 11 kW įkrovimo galia su trifaziu elektros tiekimu arba iki 7,4 kW įkrovimo galia su vienfaziu elektros tiekimu. Įkrovimo galia gali būti perjungiama rankiniu būdu tarp 100 % ir 50 %. Pramoninis elektros lizdas rekomenduojamas greitesniam įkrovimui. e-tron įkrovimo sistemos „compact“ apimtis: ‣ Valdymo modulis su automobilio jungiamuoju kabeliu ‣ Skirtingi elektros tinklo jungiamieji kabeliai su namų ūkio ir pramoniniu kištukais	NW1	s	s
Sieninis laikiklis Sieninio laikiklio apimtis: ‣ Kartu tiekiamas kištuko laikiklis (gali būti montuojamas atskirai nuo sieninio laikiklio) tvarkingam automobilio įkrovimo kištuko laikymui ‣ Užraktu su raktu užrakinama sistema siekiant užkirsti kelią paprastai valdymo modulio vagystei ‣ Praktiškas įkrovimo kabelio laikiklis, kad per ilgas automobilio jungiamasis kabelis, jeigu reikia, galėtų būti suvyniojamas	NJ2	s	s
„Mode 3“ įkrovimo kabelis viešajam įkrovimui, 22 kW (AC) Įkrovimo kabelis įkrovimui iš viešųjų įkrovimo kintamąja srove stotelių (2 tipo). Kabelis (6 m) sujungia įkrovimo stotelę su automobilio įkrovimo kintamąja srove jungtimi ir palaiko iki 22 kW įkrovimo galią. Kiekviena faze gali būti perduodama iki 32 A srovė.	76H	s	s

s = bazinė įranga o = papildoma įranga – = netiekiama

Bazinė įranga

	Kodas	A6 e-tron	S6 e-tron
E/F tipo įkrovimo kabelis* Elektros tinklo jungiamasis kabelis (ilgis 1,6 m, srovė 10 A) su kampiniu namų ūkio E/F tipo kištuku e-tron įkrovimo sistemai „compact“.	70T	s	s
Pramoninis CEE kištukas 16 A, 400 V, ilgas ir tiesus, e-tron įkrovimo sistemai** Elektros tinklo jungiamasis kabelis (ilgis 1,6 m) su pramoniniu CEE kištuku, 16 A, trifazis, raudonas, tiesioji versija, e-tron įkrovimo sistemai „compact“.	73P	s	s
Integruotas iki 11 kW galios įkroviklis (AC) Standartiškai automobilis gali būti įkraunamas kintamąja srove (AC) iki 11 kW galia. Automobilis tiekiamas su integruotu įkrovikliu, kuris apriboja įkrovimo kintamąja srove galią iki 11 kW. Aukštos įtampos akumuliatoriaus įkrovimui AC/DC keitiklis įkrovimo metu paverčia kintamąją srovę (AC) nuolatine srove (DC).	KB3	s	s
Iki 270 kW įkrovimo galia (DC)*** Prijungus prie „High Power Charging“ stotelių, aukštos įtampos akumuliatorius gali pasiekti iki 270 kW (DC) sparčiojo įkrovimo galią, o tai reiškia, kad per 10 minučių gali būti papildomas energijos kiekis, kuris padidina ridos atsargą (pagal WLTP) iki 255 km. Aukštos įtampos akumuliatoriaus įkrovos lygis (SOC) gali būti padidinamas nuo 10 % iki 80 % maždaug per 21 min. ❗ Pastaba: ne A6 e-tron 210kW modeliui	LH3	s	s
Antroji įkrovimo jungtis Antroji įkrovimo kintamąja srove jungtis priekinio keleivio pusėje užtikrina trumpiausią įmanomą atstumą nuo įkrovimo stotelės arba kištukinio lizdo iki automobilio įkrovimo jungties daugelyje kasdienių parkavimo situacijų. Jis pagerina komfortą, kai įkraunama prijungus prie kelkraštyje esančių įkrovimo taškų, nes įkrovimo kabelis gali likti šaligatvio pusėje. Antroji įkrovimo kintamąja srove jungtis suteikia tokį patį komfortą, kaip tuomet, jeigu įkraunama namuose Jūsų privačiame garaže arba stovėjimo aikštelėje, kai elektros tiekimas yra priekinio keleivio pusėje. Antroji įkrovimo kintamąja srove jungtis užtikrina tokią pačią įkrovimo galią, kaip ir įkrovimo kintamąja srove jungtis vairuotojo pusėje. Abi įkrovimo kintamąja srove jungtys negali būti naudojamos vienu metu; vienalaikiam abiejų įkrovimo kintamąja srove jungčių naudojimui užkerta kelią įkrovimo dangtelių užrakinimo koncepcija.	JS1	s	s
„Combo 2“ įkrovimo lizdas (ES) Įkrovimo jungtis aukštos įtampos akumuliatoriaus įkrovimui naudojant 2 tipo kombinuoto įkrovimo sistemą (CCS2) yra kombinuoto kintamąja srove ir nuolatine srove įkrovimo jungtis. Įkrovimo nuolatine srove jungtis palaiko įkrovimą didele galia. ▸ Įkrovimo kintamąja srove jungtis („Mode 2“ ir „Mode 3“) ▸ Įkrovimo nuolatine srove jungtis („Mode 4“)	ES7	s	s
Elektra valdomas įkrovimo dangtelis	2W9	s	s

* Įkrovimui kintamąja srove Audi rekomenduoja įkrauti aukštos įtampos akumuliatorių prijungus prie pramoninio elektros tinklo kištukinio lizdo, įkrovimo stotelės arba sieninės įkrovimo stotelės. Tai yra efektyviau ir žymiai greičiau, nei prijungus prie namų ūkio elektros tinklo kištukinio lizdo. Automobilis neturėtų būti reguliariai įkraunamas prijungus prie namų ūkio elektros tinklo kištukinių lizdų, naudojant mobiliąją e-tron įkrovimo sistemą „compact“, jeigu yra prieiga prie pramoninio kintamosios srovės (AC) elektros tinklo kištukinio lizdo arba prie viešosios įkrovimo kintamąja srove arba nuolatine srove stotelės. Įkrovimo galia priklauso nuo naudojamo elektros tinklo kištuko tipo, elektros tinklo įtampos šalyje ir elektros tinklo fazių skaičiaus bei elektros instaliacijos kliento namų ūkyje. Todėl kai kuriais atvejais ji gali būti mažesnė.

** Elektros tinklo jungiamasis kabelis su pramoniniu kištuku ir įkrovimo sistemos valdymo prietaisas yra suderinti tarpusavyje. Vėlesnis elektros tinklo jungiamojo kabelio kištuko pakeitimas kito tipo kištuku gali sumažinti disponuojamą įkrovimo galią. e-tron įkrovimo sistema „compact“ aprūpinta 4,5 m ilgio automobilio jungiamuoju kabeliu. Įkrovimo galia priklauso nuo tiekiamo kištuko ir nuo konkrečios rinkos elektros tinklo charakteristikos bei gali būti iki 11 kW. Įkrovimo galia priklauso nuo naudojamo elektros tinklo kištuko tipo, elektros tinklo įtampos šalyje ir elektros tinklo fazių skaičiaus bei elektros instaliacijos kliento namų ūkyje. Todėl kai kuriais atvejais ji gali būti mažesnė. Iš gamyklos gali būti pasirenkamas maksimaliai vienas jungiamasis kabelis su pramoniniu kištuku.

*** Akumuliatoriaus įkrovimo laikas ir maksimali DC įkrovimo galia prijungus prie „High Power Charging“ (HPC) įkrovimo stotelių buvo apskaičiuotos pagal DIN 70080 ir gali skirtis priklausomai nuo daugybės veiksnių, įskaitant aplinkos ir akumuliatoriaus temperatūrą, kitų konkrečių šalių kištukų naudojimą, salono oro kondicionieriaus (pvz., nuotoliniu būdu valdomo automobilio klimatizavimo), išankstinio klimatizavimo funkcijos, skirtos pritaikyti traukos akumuliatoriaus temperatūrą prie tinkamos įkrovimui arba važiavimui, naudojimą, disponuojamą įkrovimo stotelės galią, įkrovos lygį ir akumuliatoriaus senėjimą. Įkrovimo galia mažėja didėjant įkrovos lygiui. Atsižvelgiama į įkrovimo praradimus.

s = bazinė įranga o = papildoma įranga – = netiekiama

Illustrazione potrebbe essere diversa dalla realtà.

www.audi.it

Papildoma įranga

Spalvos	Kodas	A6 e-tron Kaina EUR su PVM	S6 e-tron Kaina EUR su PVM
Paprastoji spalva			
G5G5 „Magnet Gray“		0	0
„Metallic“ spalva			
2Y2Y „Glacier White“ spalva		1 121	1 121
3D3D „Plasma Blue“ spalva			
0E0E „Mythos Black“ spalva			
2L2L „Typhoon Gray“ spalva			-
U8U8 „Malpelo Blue“ spalva			
7M7M „Siam Beige“ spalva			
„Pearleffect metallic“ spalva			
6Y6Y „Daytona Gray“ spalva		1 121	1 121

Papildoma įranga

Ratlankiai / padangos		Kodas	A6 e-tron Kaina EUR su PVM	S6 e-tron Kaina EUR su PVM
	Lengvojo lydinio 5 stipinų „Dynamic“ dizaino, pilkos platinos spalvos ratlankiai Dydis priekyje: 8,0J x 19 su 225/55 R19 vasarinės padangos Dydis gale: 8,5J x 19 su 245/50 R19 vasarinės padangos	60Y	s	-
	Lengvojo lydinio 5 dvigubų stipinų „Embossing“ dizaino, pilkos platinos spalvos ratlankiai Dydis priekyje: 8,0J x 20 su 235/45 R20 vasarinės padangos Dydis gale: 9,0J x 20 su 265/40 R20 vasarinės padangos	44L	963	-
	Lengvojo lydinio 5 stipinų „Aero“ dizaino, pilkos grafito spalvos iki blizgesio pratekinti ratlankiai* Dydis priekyje: 8,0J x 20 su 235/45 R20 vasarinės padangos Dydis gale: 9,0J x 20 su 265/40 R20 vasarinės padangos	55J	1 303	-

Papildoma įranga

		Kodas	**A6 e-tron** Kaina EUR su PVM	**S6 e-tron** Kaina EUR su PVM
	„Audi Sport“ 5 stipinų „Tripod“ dizaino, juodos „metallic“ spalvos iki blizgesio pratekinti ratlankiai* Dydis priekyje: 8,0J x 20 su 235/45 R20 vasarinės padangos Dydis gale: 9,0J x 20 su 265/40 R20 vasarinės padangos	56J	1 913	s
	„Audi Sport“ 10 stipinų „Aero“ dizaino, matinės pilkos spalvos su šilko efektu iki blizgesio pratekinti ratlankiai* Dydis priekyje: 8,0J x 20 su 235/45 R20 vasarinės padangos Dydis gale: 9,0J x 20 su 265/40 R20 vasarinės padangos	56H	2 027	113
	Lengvojo lydinio daugiastipinio „S“ dizaino, pilkos grafito spalvos iki blizgesio pratekinti ratlankiai* Dydis priekyje: 8,5J x 21 su 245/40 R21 vasarinės padangos Dydis gale: 9,5J x 21 su 275/35 R21 vasarinės padangos	55I	2 151	238

Papildoma įranga

		Kodas	A6 e-tron Kaina EUR su PVM	S6 e-tron Kaina EUR su PVM
	„Audi Sport“ 5 stipinų „Dynamic“ dizaino, juodos „metallic“ spalvos ratlankiai* Dydis priekyje: 8,5J x 21 su 245/40 R21 vasarinės padangos Dydis gale: 9,5J x 21 su 275/35 R21 vasarinės padangos	58S	2 762	850
	„Audi Sport“ 5 stipinų „Dynamic“ dizaino, juodos „metallic“ spalvos iki blizgesio pratekinti ratlankiai* Dydis priekyje: 8,5J x 21 su 245/40 R21 vasarinės padangos Dydis gale: 9,5J x 21 su 275/35 R21 vasarinės padangos	56E	2 875	963
	„Audi Sport“ 5 dvigubų stipinų dizaino, juodos „metallic“ spalvos iki blizgesio pratekinti užtamsinti ratlankiai* Dydis priekyje: 8,5J x 21 su 245/40 R21 vasarinės padangos Dydis gale: 9,5J x 21 su 275/35 R21 vasarinės padangos	65W	3 101	1 190

* Iki blizgesio pratekinti arba iki blizgesio išfrezuoti lengvojo lydinio ratlankiai bei poliruoti arba iš dalies poliruoti lengvojo lydinio ratlankiai negali būti naudojami žiemos kelio sąlygomis. Dėl gamybinių priežasčių ratlankių paviršius neturi veiksmingos apsaugos nuo korozijos, kai jie naudojami tokiomis sąlygomis, ir gali būti negrįžtamai pažeistas kelio barstymui skirtos druskos arba panašių priemonių.

Taikoma: 55J, 56J, 56H, 55I, 56E, 65W

Vagystę apsunkinantys ratų varžtai Ratų varžtai gali būti atlaisvinami tik naudojant kartu tiekiamą adapterį. Adapterio galvutė sukurta specialiai, kad tiktų automobilio ratų varžtams, ir gali būti naudojama tik jiems.	1PD	45	45

Papildoma įranga

Važiuoklė / stabdžiai	Kodas	A6 e-tron Kaina EUR su PVM	S6 e-tron Kaina EUR su PVM
Raudonos spalvos stabdžių suportai Raudonos spalvos priekinių ir galinių stabdžių suportai išraiškingai stabdžių sistemos išvaizdai	PC2	397	397

Komforto įranga ir funkcinė įranga			
Oro kondicionieriaus žiemos paketas Paketo apimtis: ▸ Vairo šildymas ▸ Priekinių ir galinių sėdynių šildymas ▸ Komfortiška autonominio klimatizavimo sistema ℹ Pastaba: Tik su 2FS arba 2ZQ arba 1XY ir PQ1 arba PQ2 arba PQ3	PYE	874	874
Daiktadėžių ir bagažo skyriaus įrangos paketas Daiktadėžių ir bagažo skyriaus įrangos paketo apimtis: ▸ Tinklinės kišenės daiktams galinėje priekinių sėdynių atlošų pusėje ▸ Daiktadėžė vidurinės konsolės priekyje su peleninės įdėklu ▸ Daiktadėžė vairuotojo pusėje ▸ Užrakinamas pirštinių skyrius ▸ Bagažo skyriaus tinklas ▸ Tinklas bagažo skyriaus įdubose kairėje ir dešinėje ▸ Įtempiamoji juosta bagažo skyriaus šone, kairėje	QE2	295	295

Iliustracinio pobūdžio nuotrauka

www.audi.lt

Papildoma įranga

„Basic“ interjeras

Spalva	**Juoda** (MI)	**Juoda** (FW)	**„Santos brown“** (HB)	**„Pearl beige“** (II)	**„Steel gray“** (IJ)
Bazinės sėdynės	▸ Bazinės priekinės sėdynės su Juodos spalvos „Reason“ (bazinė įranga)*	▸ Interjeras su juodos spalvos odos ir dirbtinės odos deriniu aptrauktomis bazinėmis sėdynėmis (PWA)*	▸ Interjeras su rudos spalvos odos ir dirbtinės odos deriniu aptrauktomis bazinėmis sėdynėmis (PWB)	▸ Interjeras su smėlio spalvos odos ir dirbtinės odos deriniu aptrauktomis bazinėmis sėdynėmis (PWC)*	▸ Interjeras su pilkos spalvos odos ir dirbtinės odos deriniu aptrauktomis bazinėmis sėdynėmis (PWT)
Sportinės sėdynės	▸ Interjeras su juodos spalvos audiniu aptrauktomis sportinėmis sėdynėmis (PWD)	▸ Interjeras su juodos spalvos odos ir dirbtinės odos deriniu aptrauktomis sportinėmis sėdynėmis (PWE)	–	▸ Interjeras su smėlio spalvos odos ir dirbtinės odos deriniu aptrauktomis vėdinamomis sportinėmis sėdynėmis (PWF)	–
Sėdynės (kontrastinės siūlės)	**Juoda**	**Juoda** („Steel gray“)	**„Santos brown“** („Steel gray“)	**„Pearl beige“** („Steel gray“)	**„Steel gray“** („Anthracite gray“)
Prietaisų panelis (kontrastinės siūlės)	**Juoda** („Steel gray“)	**Juoda** („Steel gray“)	**Juoda** („Steel gray“)	**Juoda** („Steel gray“)	**Juoda** („Steel gray“)
„Softwrap“	**Juoda**	**Juoda**	**„Santos brown“**	**„Pearl beige“**	**Juoda**
Atramos rankai duryse	**Juoda**	**Juoda**	**„Santos brown“**	**„Pearl beige“**	**Juoda**
Grindys / kilimėliai	**Juoda**	**Juoda**	**Juoda**	**Juoda**	**Juoda**
Lubų apmušalas	**„Rock gray“**	**„Rock gray“**	**Juoda**	**„Rock gray“**	**„Rock gray“**

Papildoma įranga

„S line“ interjeras

Spalva	**Juoda** (OT)	**Juoda** (GX)	**“Pastel silver”** (OX)	**Juoda** (AR)
Sportinės sėdynės	▸ „S line“ interjeras su juodos spalvos audinio ir dirbtinės odos deriniu aptrauktomis sportinėmis sėdynėmis (PWK)	▸ „S“ interjeras su juodos spalvos odos ir dirbtinės odos deriniu aptrauktomis sportinėmis sėdynėmis (PWL)* arba „S“ interjeras su juodos spalvos „Dinamica“ mikropluošto ir odos deriniu aptrauktomis sportinėmis sėdynėmis (PWN)	▸ „S“ interjeras su juodos ir šviesiai pilkos spalvų odos ir dirbtinės odos deriniu aptrauktomis sportinėmis sėdynėmis (PWM)	▸ „S“ interjeras su juodos spalvos „Dinamica“ mikropluošto ir odos deriniu aptrauktomis sportinėmis sėdynėmis, raudonos spalvos siūlės, „Audi Sport GmbH“ (YYB)*
Sportinės sėdynės “plus”	–	▸ „S“ interjeras su juodos spalvos oda aptrauktomis sportinėmis sėdynėmis „plus“ (PWO)	–	▸ „S“ interjeras su juodos spalvos oda aptrauktomis sportinėmis sėdynėmis „plus“, raudonos spalvos siūlės, „Audi Sport GmbH“ (YYC)
Sėdynės (kontrastinės siūlės)	**Juoda** („Cardamom beige“)	**Juoda** („Steel gray“)	**"Pastel silver"** („Cardamom beige“)	**Juoda** („Express red“)
Prietaisų panelis (kontrastinės siūlės)	**Juoda** („Steel gray“)	**Juoda** („Steel gray“)	**Juoda** („Steel gray“)	**Juoda** („Steel gray“)
„Softwrap“	**Juoda-Antracitas**	**Juoda**	**Juoda-Antracitas**	**Juoda**
Atramos rankai duryse	**Juoda-Antracitas**	**Juoda**	**Juoda-Antracitas**	**Juoda**
Grindys / kilimėliai	**Juoda**	**Juoda**	**Juoda**	**Juoda**
Lubų apmušalas	**Juoda**	**Juoda**	**Juoda**	**Juoda**

Papildoma įranga

„S“ modelio interjeras

Spalva	**Juoda** (GX)	**“Pastel silver”** (OX)	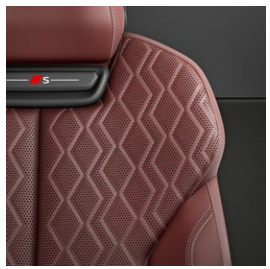 **“Arras red”** (OR)	**Juoda** (AR)
Sportinės sėdynės	▸ „S“ interjeras su juodos spalvos „Dinamica“ mikropluošto ir odos deriniu aptrauktomis sportinėmis sėdynėmis (PWN)	▸ „S“ interjeras su juodos ir šviesiai pilkos spalvų odos ir dirbtinės odos deriniu aptrauktomis sportinėmis sėdynėmis (PWM)	–	▸ „S“ interjeras su juodos spalvos „Dinamica“ mikropluošto ir odos deriniu aptrauktomis sportinėmis sėdynėmis, raudonos spalvos siūlės, „Audi Sport GmbH“ (YYB)
Sportinės sėdynės “plus”	▸ „S“ interjeras su juodos spalvos oda aptrauktomis sportinėmis sėdynėmis „plus“ (PWO)*	–	▸ „S“ interjeras su raudonos spalvos oda aptrauktomis sportinėmis sėdynėmis „plus“ (PWQ)	▸ „S“ interjeras su juodos spalvos oda aptrauktomis sportinėmis sėdynėmis „plus“, raudonos spalvos siūlės, „Audi Sport GmbH“ (YYC)*
Sėdynės (kontrastinės siūlės)	**Juoda** („Steel gray“)	**"Pastel silver"** („Cardamom beige“)	**„Arras red“** („Steel gray“)	**Juoda** („Express red“)
Prietaisų panelis (kontrastinės siūlės)	**Juoda** („Steel gray“)	**Juoda** („Steel gray“)	**Juoda** („Steel gray“)	**Juoda** („Steel gray“)
„Softwrap“	**Juoda**	**Juoda-Antracitas**	**Juoda**	**Juoda**
Grindys / kilimėliai	**Juoda**	**Juoda**	**Juoda**	**Juoda**
Lubų apmušalas	**Juoda**	**Juoda**	**Juoda**	**Juoda**

Papildoma įranga

Sėdynių apmušalai / odos paketai		Kodas	A6 e-tron Kaina EUR su PVM	S6 e-tron Kaina EUR su PVM
	Interjeras su juodos spalvos odos ir dirbtinės odos deriniu aptrauktomis bazinėmis sėdynėmis Paketo apimtis: ▸ Juodos spalvos oda aptrauktos vidurinės sėdynių dalys, juodos spalvos dirbtine oda aptraukti sėdynių šonai ir galvos atramos, su kontrastinėmis siūlėmis (galinių sėdynių apmušalai optiškai atitinka priekines sėdynes) (N1P) ▸ Juodos spalvos dirbtine oda „plus“ aptraukti viršutiniai ir apatiniai interjero elementai,: apdailos elementai prietaisų panelyje ir duryse iš švelnios išvaizdos dirbtinės odos „plus“ su „Steel grey“ spalvos kontrastinėmis siūlėmis, klasikinės išvaizdos dirbtine oda aptrauktas vidurinis porankis, švelnios išvaizdos dirbtine oda „plus“ aptraukta vidurinė konsolė ir atramos rankai duryse (Q8B) ▸ Juodos spalvos su „Steel grey“ spalvos kontrastinėmis siūlėmis viršutinė prietaisų panelio dalis (7HB) ▸ Blizgios juodos spalvos akcentiniai paviršiai ir valdymo mygtukai vidurinėje konsolėje ir gėrimų laikiklio uždangalas (GS5) ▸ Apšviečiamos durų slenksčių apdailos juostos priekyje su intarpais iš aliuminio (VT3)	PWA	1 835	-
	Interjeras su smėlio spalvos odos ir dirbtinės odos deriniu aptrauktomis bazinėmis sėdynėmis Paketo apimtis: ▸ „Pearl beige“ spalvos oda aptrauktos vidurinės sėdynių dalys, „Pearl beige“ spalvos dirbtine oda aptraukti sėdynių šonai ir galvos atramos, su kontrastinėmis siūlėmis (galinių sėdynių apmušalai optiškai atitinka priekines sėdynes) (N1P) ▸ „Pearl beige“ spalvos dirbtine oda „plus“ aptraukti viršutiniai ir apatiniai interjero elementai,: apdailos elementai prietaisų panelyje ir duryse iš švelnios išvaizdos dirbtinės odos „plus“ su „Steel grey“ spalvos kontrastinėmis siūlėmis, klasikinės išvaizdos dirbtine oda aptrauktas vidurinis porankis, švelnios išvaizdos dirbtine oda „plus“ aptraukta vidurinė konsolė ir atramos rankai duryse (Q8B) ▸ Juodos spalvos su „Steel grey“ spalvos kontrastinėmis siūlėmis viršutinė prietaisų panelio dalis (7HB) ▸ Blizgios juodos spalvos akcentiniai paviršiai ir valdymo mygtukai vidurinėje konsolėje ir gėrimų laikiklio uždangalas (GS5) ▸ Apšviečiamos durų slenksčių apdailos juostos priekyje su intarpais iš aliuminio (VT3)	PWC	1 835	-

Papildoma įranga

		Kodas	A6 e-tron Kaina EUR su PVM	S6 e-tron Kaina EUR su PVM
	Interjeras su pilkos spalvos odos ir dirbtinės odos deriniu aptrauktomis bazinėmis sėdynėmis Paketo apimtis: ▸ „Steel grey“ spalvos oda aptrauktos vidurinės sėdynių dalys, „Steel grey“ spalvos dirbtine oda aptraukti sėdynių šonai ir galvos atramos, su kontrastinėmis siūlėmis (galinių sėdynių apmušalai optiškai atitinka priekines sėdynes) (N1P) ▸ Juodos spalvos dirbtine oda „plus“ aptraukti viršutiniai ir apatiniai interjero elementai,: apdailos elementai prietaisų panelyje ir duryse iš švelnios išvaizdos dirbtinės odos „plus“ su „Steel grey“ spalvos kontrastinėmis siūlėmis, klasikinės išvaizdos dirbtine oda aptrauktas vidurinis porankis, švelnios išvaizdos dirbtine oda „plus“ aptraukta vidurinė konsolė ir atramos rankai duryse (Q8B) ▸ Juodos spalvos su „Steel grey“ spalvos kontrastinėmis siūlėmis viršutinė prietaisų panelio dalis (7HB) ▸ Blizgios juodos spalvos akcentiniai paviršiai ir valdymo mygtukai vidurinėje konsolėje ir gėrimų laikiklio uždangalas (GS5) ▸ Apšviečiamos durų slenksčių apdailos juostos priekyje su intarpais iš aliuminio (VT3)	PWT	1 835	-
	Interjeras su rudos spalvos odos ir dirbtinės odos deriniu aptrauktomis bazinėmis sėdynėmis Paketo apimtis: ▸ „Santos brown“ spalvos oda aptrauktos vidurinės sėdynių dalys, „Santos brown“ spalvos dirbtine oda aptraukti sėdynių šonai ir galvos atramos, su kontrastinėmis siūlėmis (galinių sėdynių apmušalai optiškai atitinka priekines sėdynes) (N1P) ▸ „Santos brown“ spalvos dirbtine oda „plus“ aptraukti viršutiniai ir apatiniai interjero elementai,: apdailos elementai prietaisų panelyje ir duryse iš švelnios išvaizdos dirbtinės odos „plus“ su „Steel grey“ spalvos kontrastinėmis siūlėmis, klasikinės išvaizdos dirbtine oda aptrauktas vidurinis porankis, švelnios išvaizdos dirbtine oda „plus“ aptraukta vidurinė konsolė ir atramos rankai duryse (Q8B) ▸ Juodos spalvos su „Steel grey“ spalvos kontrastinėmis siūlėmis viršutinė prietaisų panelio dalis (7HB) ▸ Blizgios juodos spalvos akcentiniai paviršiai ir valdymo mygtukai vidurinėje konsolėje ir gėrimų laikiklio uždangalas (GS5) ▸ Apšviečiamos durų slenksčių apdailos juostos priekyje su intarpais iš aliuminio (VT3) ▸ Juodos spalvos medžiaginis lubų apmušalas (6NQ)	PWB	2 153	-

Papildoma įranga

		Kodas	A6 e-tron Kaina EUR su PVM	S6 e-tron Kaina EUR su PVM
	Interjeras su juodos spalvos audiniu aptrauktomis sportinėmis sėdynėmis Paketo apimtis: ▸ Sportinės priekinės sėdynės su optiškai integruotomis galvos atramomis ir iškiliais sėdynių šonais geram šoniniam palaikymui posūkiuose (Q1D) (5ZJ) ▸ Juodos spalvos „Reason“ audiniu aptrauktos vidurinės sėdynių dalys, juodos spalvos vienspalviu audiniu aptraukti sėdynių šonai ir galvos atramos (galinių sėdynių apmušalai optiškai atitinka priekines sėdynes) (Q1D) ▸ Priekinių sėdynių 4 krypčių juosmens atramos reguliavimas elektra atskirai horizontaliai ir vertikaliai (7P1) ▸ Dirbtine oda aptraukti viršutiniai ir apatiniai interjero elementai: apdailos elementai prietaisų panelyje, duryse ir atramose rankai duryse iš klasikinės išvaizdos juodos spalvos dirbtinės odos bei ja aptrauktas vidurinis porankis ir vidurinė konsolė (Q8A) ▸ Juodos spalvos su „Steel grey“ spalvos kontrastinėmis siūlėmis viršutinė prietaisų panelio dalis ▸ Dekoratyviniai intarpai iš antracito spalvos matinio pašiaušto aliuminio prietaisų panelyje ir priekinėse duryse (5TG) ▸ Matinės juodos spalvos akcentiniai paviršiai ir valdymo mygtukai vidurinėje konsolėje (GS0) ▸ Durų slenksčių apdailos juostos priekyje su intarpais iš aliuminio (7M1)	PWD	521	-
	Interjeras su juodos spalvos odos ir dirbtinės odos deriniu aptrauktomis sportinėmis sėdynėmis Paketo apimtis: ▸ Sportinės priekinės sėdynės su optiškai integruotomis galvos atramomis ir iškiliais sėdynių šonais geram šoniniam palaikymui posūkiuose (Q1D) ▸ Juodos spalvos oda aptrauktos vidurinės sėdynių dalys, juodos spalvos dirbtine oda aptraukti sėdynių šonai ir galvos atramos, su kontrastinėmis siūlėmis (galinių sėdynių apmušalai optiškai atitinka priekines sėdynes) (N1X) ▸ Juodos spalvos dirbtine oda „plus“ aptraukti viršutiniai ir apatiniai interjero elementai,: apdailos elementai prietaisų panelyje ir duryse iš švelnios išvaizdos dirbtinės odos „plus“ su „Steel grey“ spalvos kontrastinėmis siūlėmis, klasikinės išvaizdos dirbtine oda aptrauktas vidurinis porankis, švelnios išvaizdos dirbtine oda „plus“ aptraukta vidurinė konsolė ir atramos rankai duryse (Q8B) ▸ Juodos spalvos su „Steel grey“ spalvos kontrastinėmis siūlėmis viršutinė prietaisų panelio dalis (7HB) ▸ Blizgios juodos spalvos akcentiniai paviršiai ir valdymo mygtukai vidurinėje konsolėje ir gėrimų laikiklio uždangalas (GS5) ▸ Apšviečiamos durų slenksčių apdailos juostos priekyje su intarpais iš aliuminio (VT3)	PWE	2 357	-

Papildoma įranga

		Kodas	A6 e-tron Kaina EUR su PVM	S6 e-tron Kaina EUR su PVM
	Interjeras su smėlio spalvos odos ir dirbtinės odos deriniu aptrauktomis sportinėmis sėdynėmis Paketo apimtis: ▸ Sportinės priekinės sėdynės su sėdynių vėdinimu, optiškai integruotomis galvos atramomis ir iškiliais sėdynių šonais geram šoniniam palaikymui posūkiuose (Q1D) ▸ „Pearl beige“ spalvos perforuota oda aptrauktos vidurinės vėdinamų priekinių sėdynių dalys ir vidurinės dviejų nevėdinamų šoninių galinių sėdynių dalys, „Pearl beige“ spalvos dirbtine oda aptraukti sėdynių šonai, vidurinis porankis ir galinių sėdynių galvos atramos, su kontrastinėmis siūlėmis (N1X) ▸ „Pearl beige“ spalvos dirbtine oda „plus“ aptraukti viršutiniai ir apatiniai interjero elementai,: apdailos elementai prietaisų panelyje ir duryse iš švelnios išvaizdos dirbtinės odos „plus“ su „Steel grey“ spalvos kontrastinėmis siūlėmis, klasikinės išvaizdos dirbtine oda aptrauktas vidurinis porankis, švelnios išvaizdos dirbtine oda „plus“ aptraukta vidurinė konsolė ir atramos rankai duryse (Q8B) ▸ Juodos spalvos su „Steel grey“ spalvos kontrastinėmis siūlėmis viršutinė prietaisų panelio dalis (7HB) ▸ Blizgios juodos spalvos akcentiniai paviršiai ir valdymo mygtukai vidurinėje konsolėje ir gėrimų laikiklio uždangalas (GS5) ▸ Apšviečiamos durų slenksčių apdailos juostos priekyje su intarpais iš aliuminio (VT3) ❗ Pastaba: tik su 4D3 ir PQ2 arba PQ3	PWF	2 357	-
	„S line“ interjeras su juodos spalvos audinio ir dirbtinės odos deriniu aptrauktomis sportinėmis sėdynėmis Paketo apimtis: ▸ Sportinės priekinės sėdynės su optiškai integruotomis galvos atramomis ir iškiliais sėdynių šonais geram šoniniam palaikymui posūkiuose (Q1D) ▸ „Cascade“ audiniu su krioklio formos raštu aptrauktos vidurinės sėdynių dalys, dirbtine oda aptrauktos galvos atramos ir sėdynių šonai, su kontrastinėmis siūlėmis (galinių sėdynių apmušalai optiškai atitinka priekines sėdynes) (N2U) ▸ „Cascade“ audiniu aptraukti viršutiniai ir apatiniai interjero elementai: apdailos elementai prietaisų panelyje ir duryse iš „Cascade“ audinio su „Cardamom beige“ spalvos kontrastinėmis siūlėmis, „Cascade“ audiniu aptrauktas vidurinis porankis, vidurinė konsolė ir atramos rankai duryse (Q8F) ▸ Juodos spalvos su „Steel grey“ spalvos kontrastinėmis siūlėmis viršutinė prietaisų panelio dalis (7HB) ▸ Blizgios juodos spalvos akcentiniai paviršiai ir valdymo mygtukai vidurinėje konsolėje ir gėrimų laikiklio uždangalas (GS5) ▸ Chromo spalvos vairo apdaila, „S“ emblema, perforuota oda aptrauktomis vairo laikymo zonomis ir kontrastinėmis siūlėmis (6F7) ▸ Apšviečiamos priekinių durų slenksčių apdailos juostos su intarpais iš aliuminio ir „S“ logotipais (VT5) ▸ Pedalai ir pakoja iš nerūdijančiojo plieno (VF1) ▸ Juodos spalvos medžiaginis lubų apmušalas (6NQ) ❗ Pastaba: tik su 1XY arba 1MB ir 5MK arba 5MV ir PQ2 arba PQ3	PWK	1 859	-

Papildoma įranga

	Kodas	A6 e-tron Kaina EUR su PVM	S6 e-tron Kaina EUR su PVM
„S“ interjeras su juodos ir šviesiai pilkos spalvų odos ir dirbtinės odos deriniu aptrauktomis sportinėmis sėdynėmis Paketo apimtis: ▸ Sportinės priekinės sėdynės su optiškai integruotomis galvos atramomis ir iškiliais sėdynių šonais geram šoniniam palaikymui posūkiuose (Q1D) ▸ „Pastel silver“ spalvos oda su krioklio formos raštu aptrauktos vidurinės sėdynių dalys, „Pastel silver“ spalvos dirbtine oda aptraukti sėdynių šonai ir galvos atramos, su kontrastinėmis siūlėmis ir „S“ logotipo įspaudais priekinių sėdynių atlošuose (galinių sėdynių apmušalai optiškai atitinka priekines sėdynes) (N1D) ▸ „Cascade“ audiniu aptraukti viršutiniai ir apatiniai interjero elementai: apdailos elementai prietaisų panelyje ir duryse iš „Cascade“ audinio su „Cardamom beige“ spalvos kontrastinėmis siūlėmis, „Cascade“ audiniu aptrauktas vidurinis porankis, vidurinė konsolė ir atramos rankai duryse (Q8F) ▸ Juodos spalvos su „Steel grey“ spalvos kontrastinėmis siūlėmis viršutinė prietaisų panelio dalis (7HB) ▸ Chromo spalvos vairo apdaila, „S“ emblema, perforuota oda aptrauktomis vairo laikymo zonomis ir kontrastinėmis siūlėmis (6F7) ▸ Apšviečiamos priekinių durų slenksčių apdailos juostos su intarpais iš aliuminio ir „S“ logotipais (VT5) ▸ Pedalai ir pakoja iš nerūdijančiojo plieno (VF1) ▸ Juodos spalvos medžiaginis lubų apmušalas (6NQ) Pastaba: tik su 1XY ir 5MV arba 5MK	PWM	2 606	0
„S“ interjeras su juodos spalvos odos ir dirbtinės odos deriniu aptrauktomis sportinėmis sėdynėmis Paketo apimtis: ▸ Sportinės priekinės sėdynės su optiškai integruotomis galvos atramomis ir iškiliais sėdynių šonais geram šoniniam palaikymui posūkiuose (Q1D) ▸ Juodos spalvos oda su krioklio formos raštu aptrauktos vidurinės sėdynių dalys, juodos spalvos dirbtine oda aptraukti sėdynių šonai ir galvos atramos, su kontrastinėmis siūlėmis ir „S“ logotipo įspaudais priekinių sėdynių atlošuose (galinių sėdynių apmušalai optiškai atitinka priekines sėdynes) (N1D) ▸ Juodos spalvos dirbtine oda „plus“ aptraukti viršutiniai ir apatiniai interjero elementai,: apdailos elementai prietaisų panelyje ir duryse iš švelnios išvaizdos dirbtinės odos „plus“ su „Steel grey“ spalvos kontrastinėmis siūlėmis, klasikinės išvaizdos dirbtine oda aptrauktas vidurinis porankis, švelnios išvaizdos dirbtine oda „plus“ aptraukta vidurinė konsolė ir atramos rankai duryse (Q8B) ▸ Juodos spalvos su „Steel grey“ spalvos kontrastinėmis siūlėmis viršutinė prietaisų panelio dalis (7HB) ▸ Blizgios juodos spalvos akcentiniai paviršiai ir valdymo mygtukai vidurinėje konsolėje ir gėrimų laikiklio uždangalas (GS5) ▸ Chromo spalvos vairo apdaila, „S“ emblema, perforuota oda aptrauktomis vairo laikymo zonomis ir kontrastinėmis siūlėmis (6F7) ▸ Apšviečiamos priekinių durų slenksčių apdailos juostos su intarpais iš aliuminio ir „S“ logotipais (VT5) ▸ Pedalai ir pakoja iš nerūdijančiojo plieno (VF1) ▸ Juodos spalvos medžiaginis lubų apmušalas (6NQ) Pastaba: tik su 1XY ir 5MV arba 5MK	PWL	2 843	-

Papildoma įranga

	Kodas	A6 e-tron Kaina EUR su PVM	S6 e-tron Kaina EUR su PVM
„S“ interjeras su juodos spalvos „Dinamica“ mikropluošto ir odos deriniu aptrauktomis sportinėmis sėdynėmis Paketo apimtis: ▸ Sportinės priekinės sėdynės su optiškai integruotomis galvos atramomis ir iškiliais sėdynių šonais geram šoniniam palaikymui posūkiuose (Q1D) ▸ Juodos spalvos „Dinamica“ mikropluoštu su krioklio formos raštu aptrauktos vidurinės sėdynių dalys, juodos spalvos oda aptraukti sėdynių šonai ir galvos atramos, su kontrastinėmis siūlėmis ir „S“ logotipo įspaudais priekinių sėdynių atlošuose (galinių sėdynių apmušalai optiškai atitinka priekines sėdynes) (N2S) ▸ „Dinamica“ mikropluoštu aptraukti viršutiniai ir apatiniai interjero elementai: apdailos elementai prietaisų panelyje ir duryse iš juodos spalvos „Dinamica“ mikropluošto su „Steel grey“ spalvos kontrastinėmis siūlėmis, juodos spalvos „Dinamica“ mikropluoštu aptrauktas vidurinis porankis, vidurinė konsolė ir atramos rankai duryse (Q8D) ▸ Juodos spalvos su „Steel grey“ spalvos kontrastinėmis siūlėmis viršutinė prietaisų panelio dalis (7HB) ▸ Chromo spalvos vairo apdaila, „S“ emblema, perforuota oda aptrauktomis vairo laikymo zonomis ir kontrastinėmis siūlėmis (6F7) ▸ Apšviečiamos priekinių durų slenksčių apdailos juostos su intarpais iš aliuminio ir „S“ logotipais (VT5) ▸ Pedalai ir pakoja iš nerūdijančiojo plieno (VF1) ▸ Juodos spalvos medžiaginis lubų apmušalas (6NQ) ❗ Pastaba: tik su 1XY ir 5MV arba 5MK	PWN	3 127	284

Papildoma įranga

		Kodas	**A6 e-tron** Kaina EUR su PVM	**S6 e-tron** Kaina EUR su PVM
	„S“ interjeras su juodos spalvos oda aptrauktomis sportinėmis sėdynėmis „plus“ Paketo apimtis: ▸ Sportinės priekinės sėdynės „plus“, optiškai integruotomis galvos atramomis, apdaila viršutinėje atlošų dalyje su „S“ emblema ir iškiliais sėdynių šonais geram šoniniam palaikymui posūkiuose (Q4Q) ▸ Juodos spalvos perforuota oda su rombų raštu aptrauktos vidurinės vėdinamų priekinių sėdynių dalys ir vidurinės dviejų nevėdinamų šoninių galinių sėdynių dalys, juodos spalvos „Fine Nappa“ oda aptrauktos galvos atramos ir sėdynių šonai, su kontrastinėmis siūlėmis (N3M) ▸ Pneumatinis priekinių sėdynių juosmens atramos reguliavimas su masažo funkcija (8I6) ▸ „Dinamica“ mikropluoštu aptraukti viršutiniai ir apatiniai interjero elementai: apdailos elementai prietaisų panelyje ir duryse iš juodos spalvos „Dinamica“ mikropluošto su „Steel grey“ spalvos kontrastinėmis siūlėmis, juodos spalvos „Dinamica“ mikropluoštu aptrauktas vidurinis porankis, vidurinė konsolė ir atramos rankai duryse (Q8D) ▸ Juodos spalvos su „Steel grey“ spalvos kontrastinėmis siūlėmis viršutinė prietaisų panelio dalis (7HB) ▸ Blizgios juodos spalvos akcentiniai paviršiai ir valdymo mygtukai vidurinėje konsolėje ir gėrimų laikiklio uždangalas (GS5) ▸ Chromo spalvos vairo apdaila, „S“ emblema, perforuota oda aptrauktomis vairo laikymo zonomis ir kontrastinėmis siūlėmis (6F7) ▸ Apšviečiamos priekinių durų slenksčių apdailos juostos su intarpais iš aliuminio ir „S“ logotipais (VT5) ▸ Pedalai ir pakoja iš nerūdijančiojo plieno (VF1) ▸ Juodos spalvos medžiaginis lubų apmušalas (6NQ) ⓘ Pastaba: tik su 1XY ir 4D3 ir 5MK arba 5MV ir PQ2 arba PQ3	PWO	4 592	1 749
	„S“ interjeras su raudonos spalvos oda aptrauktomis sportinėmis sėdynėmis „plus“ Paketo apimtis: ▸ Sportinės priekinės sėdynės „plus“, optiškai integruotomis galvos atramomis, apdaila viršutinėje atlošų dalyje su „S“ emblema ir iškiliais sėdynių šonais geram šoniniam palaikymui posūkiuose (Q4Q) ▸ „Arras red“ spalvos perforuota oda su rombų raštu aptrauktos vidurinės vėdinamų priekinių sėdynių dalys ir vidurinės dviejų nevėdinamų šoninių galinių sėdynių dalys, „Arras red“ spalvos „Fine Nappa“ oda aptrauktos galvos atramos ir sėdynių šonai, su kontrastinėmis siūlėmis (N3M) ▸ Pneumatinis priekinių sėdynių juosmens atramos reguliavimas su masažo funkcija (8I6) ▸ „Dinamica“ mikropluoštu aptraukti viršutiniai ir apatiniai interjero elementai: apdailos elementai prietaisų panelyje ir duryse iš juodos spalvos „Dinamica“ mikropluošto su „Steel grey“ spalvos kontrastinėmis siūlėmis, juodos spalvos „Dinamica“ mikropluoštu aptrauktas vidurinis porankis, vidurinė konsolė ir atramos rankai duryse (Q8D) ⓘ Pastaba: tik su 4D3	PWQ	-	1 749

Papildoma įranga

	Kodas	A6 e-tron Kaina EUR su PVM	S6 e-tron Kaina EUR su PVM
„S“ interjeras su juodos spalvos „Dinamica“ mikropluošto ir odos deriniu aptrauktomis sportinėmis sėdynėmis, raudonos spalvos siūlės, „Audi Sport GmbH“	YYB	3 387	544

Paketo apimtis:

- Sportinės priekinės sėdynės su optiškai integruotomis galvos atramomis ir iškiliais sėdynių šonais geram šoniniam palaikymui posūkiuose (Q1D)
- Juodos spalvos „Dinamica“ mikropluoštu su krioklio formos raštu aptrauktos vidurinės sėdynių dalys, juodos spalvos oda aptraukti sėdynių šonai ir galvos atramos, su „Express red“ spalvos kontrastinėmis siūlėmis ir „S“ logotipo įspaudais priekinių sėdynių atlošuose (galinių sėdynių apmušalai optiškai atitinka priekines sėdynes) (N2S)
- „Dinamica“ mikropluoštu aptraukti viršutiniai ir apatiniai interjero elementai: apdailos elementai prietaisų panelyje ir duryse iš juodos spalvos „Dinamica“ mikropluošto su „Express red“ spalvos kontrastinėmis siūlėmis, juodos spalvos „Dinamica“ mikropluoštu aptrauktas vidurinis porankis, vidurinė konsolė ir atramos rankai duryse (Q8D)
- Juodos spalvos su „Steel grey“ spalvos kontrastinėmis siūlėmis viršutinė prietaisų panelio dalis (7HB)
- Vanadžio optikos interjero apdaila: tamsūs vanadžio optikos akcentai interjere (QJ3)
- Blizgios juodos spalvos akcentiniai paviršiai ir valdymo mygtukai vidurinėje konsolėje ir gėrimų laikiklio uždangalas (GS5)
- Chromo spalvos vairo apdaila, „S“ emblema, perforuota oda aptrauktomis vairo laikymo zonomis ir kontrastinėmis siūlėmis (6F7)
- Apšviečiamos priekinių durų slenksčių apdailos juostos su intarpais iš aliuminio ir „S“ logotipais (VT5)
- Pedalai ir pakoja iš nerūdijančiojo plieno (VF1)
- Juodos spalvos medžiaginis lubų apmušalas (6NQ)
- „Express red“ spalvos kontrastinės siūlės ant sėdynių apmušalų ir apdailos elementų prietaisų panelyje ir duryse iš juodos spalvos „Dinamica“ mikropluošto
- Juodos spalvos saugos diržai su raudonos spalvos kraštais (priekinių sėdynių ir šoninių galinių sėdynių) (FZ4)

Pastaba: tik su 1XY ir 5MK arba 5MV ir PQ2 arba PQ3

Papildoma įranga

	Kodas	A6 e-tron Kaina EUR su PVM	S6 e-tron Kaina EUR su PVM
„S“ interjeras su juodos spalvos oda aptrauktomis sportinėmis sėdynėmis „plus“, raudonos spalvos siūlės, „Audi Sport GmbH“	YYC	4 852	2 009

Paketo apimtis:

- Sportinės priekinės sėdynės „plus“, optiškai integruotomis galvos atramomis, apdaila viršutinėje atlošų dalyje su „S“ emblema ir iškiliais sėdynių šonais geram šoniniam palaikymui posūkiuose (Q4Q)
- Juodos spalvos perforuota oda su rombų raštu aptrauktos vidurinės vėdinamų priekinių sėdynių dalys ir vidurinės dviejų nevėdinamų šoninių galinių sėdynių dalys, juodos spalvos „Fine Nappa“ oda aptrauktos galvos atramos ir sėdynių šonai, su „Express red“ spalvos kontrastinėmis siūlėmis (N3M)
- Pneumatinis priekinių sėdynių juosmens atramos reguliavimas su masažo funkcija (8I6)
- „Dinamica“ mikropluoštu aptraukti viršutiniai ir apatiniai interjero elementai: apdailos elementai prietaisų panelyje ir duryse iš juodos spalvos „Dinamica“ mikropluošto su „Express red“ spalvos kontrastinėmis siūlėmis, juodos spalvos „Dinamica“ mikropluoštu aptrauktas vidurinis porankis, vidurinė konsolė ir atramos rankai duryse (Q8D)
- Juodos spalvos su „Steel grey“ spalvos kontrastinėmis siūlėmis viršutinė prietaisų panelio dalis (7HB)
- Vanadžio optikos interjero apdaila: vanadžio optikos akcentai interjere (QJ3)
- Blizgios juodos spalvos akcentiniai paviršiai ir valdymo mygtukai vidurinėje konsolėje ir gėrimų laikiklio uždangalas (GS5)
- Chromo spalvos vairo apdaila, „S“ emblema, perforuota oda aptrauktomis vairo laikymo zonomis ir kontrastinėmis siūlėmis (6F7)
- Apšviečiamos priekinių durų slenksčių apdailos juostos su intarpais iš aliuminio ir „S“ logotipais (VT5)
- Pedalai ir pakoja iš nerūdijančiojo plieno (VF1)
- Juodos spalvos medžiaginis lubų apmušalas (6NQ)
- „Express red“ spalvos kontrastinės siūlės ant sėdynių apmušalų ir apdailos elementų prietaisų panelyje ir duryse iš juodos spalvos „Dinamica“ mikropluošto
- Juodos spalvos saugos diržai su raudonos spalvos kraštais (priekinių sėdynių ir šoninių galinių sėdynių) (FZ4)

Pastaba: tik su 4D3 ir 1XY ir 5MK arba 5MVir PQ2 arba PQ3

Papildoma įranga

	Kodas	A6 e-tron Kaina EUR su PVM	S6 e-tron Kaina EUR su PVM
Priekinių sėdynių vėdinimas Aktyvus sėdynių vėdinimas reguliuoja vairuotojo ir priekinio keleivio sėdynių vėdinimą. Vėdinimui ventiliatoriai pučia orą sėdynių vidurinių dalių ir jų atlošų vidurinių dalių perforuotą odą. Oro srauto stiprumas gali būti reguliuojamas trimis pakopomis tiesiogiai MMI jutikliniame ekrane. Automatinis sėdynių šildymas užkerta kelią tam, kad sėdynės būtų šaltos. Sėdynės klimatizavimo balanso funkcija leidžia individualiai reguliuoti vėdinimo paskirstymą į sėdynės atlošą ir sėdimąją dalį, naudojant MMI jutiklinį ekraną. Pastaba: tik su PWE arba PWL arba PWF arba PWO arba YYC ir PQ2 arba PQ3	4D3	1 019	1 019
Priekinių sėdynių galvos atramos („X“ reguliavimas) Su rankiniu būdu nustatomu galvos atramų aukščiu ir atstumu iki galvos Pastaba: tik su rinktiniais interjero paketais	5ZC	142	-

Papildoma įranga

Dekoratyviniai intarpai	Kodas	A6 e-tron Kaina EUR su PVM	S6 e-tron Kaina EUR su PVM
Dekoratyviniai intarpai iš antracito spalvos matinio pašiaušto aliuminio su linijiniu reljefu Dekoratyvinis intarpas prietaisų panelyje ir priekinėse duryse Pastaba: tik su PWK arba PWL arba PWM arba PWN arba PWO arba PWQ arba YYB arba YYC	5MV	260	s
Mikrotvilo struktūros anglies pluošto dekoratyvinis intarpas Dekoratyvinis intarpas prietaisų panelyje Pastaba: tik su PWK arba PWL arba PWM arba PWN arba PWO arba PWQ arba YYB arba YYC	5MK	588	588
Dekoratyviniai intarpai iš natūralaus „Volcano grey“ spalvos švelnaus rievėtumo uosio Dekoratyvinis intarpas prietaisų panelyje ir priekinėse duryse Pastaba: tik su PWA arba PWB arba PWC arba PWE arba PWF arba PWT	7TL	260	-
Dekoratyviniai intarpai iš natūralaus rudos spalvos alyvmedžio Dekoratyvinis intarpas prietaisų panelyje ir priekinėse duryse Pastaba: tik su PWA arba PWB arba PWC arba PWE arba PWF arba PWT	7TT	260	-
Vanadžio optikos interjero apdaila Vanadžio optikos akcentai interjere Pastaba: A6 e-tron modeliui tik su PQ2 arba PQ3 ir PWK arba PWL arba PWM arba PWO S6 e-tron modeliui tik su PQ3 ir PWM arba PWO	QJ3	260	260

Papildoma įranga

Vairai		Kodas	A6 e-tron Kaina EUR su PVM	S6 e-tron Kaina EUR su PVM
	Oda aptrauktas dvigubų stipinų daugiafunkcis vairas su perjungimo svirtelėmis Vairas aprūpintas jutikliniais daugiafunkciais mygtukais. Perjungimo svirtelės suteikia galimybę rankiniu būdu perjunginėti rekuperacijos pakopas. Kai vairuotojas nukelia koją nuo akceleratoriaus pedalo, priklausomai nuo situacijos ir reikalavimų, rekuperacija gali būti naudojama, kad paverstų kinetinę energiją elektros energija. Ji naudojama akumuliatoriaus įkrovimui. Dėl to gali būti pasiekiamas didesnis efektyvumas ir didesnė ridos atsarga. Pastaba: tik su PQ2 arba PQ3	2ZQ	136	-
	Oda aptrauktas sportinis dviejų stipinų daugiafunkcis vairas su perjungimo svirtelėmis bei tiesiomis viršutine ir apatine dalimis Pažangus ir įspūdingas oda aptrauktas sportinis dviejų stipinų dizaino aliuminio optikos vairas turi tiesias viršutinę ir apatinę dalis bei traukia dėmesį savo sportiška išvaizda. Vairas aprūpintas jutikliniais daugiafunkciais mygtukais. Perjungimo svirtelės suteikia galimybę rankiniu būdu perjunginėti rekuperacijos pakopas. Kai vairuotojas nukelia koją nuo akceleratoriaus pedalo, priklausomai nuo situacijos ir reikalavimų, rekuperacija gali būti naudojama, kad paverstų kinetinę energiją elektros energija. Ji naudojama akumuliatoriaus įkrovimui. Dėl to gali būti pasiekiamas didesnis efektyvumas ir didesnė ridos atsarga.	2FS	362	-

Papildoma įranga

		Kodas	A6 e-tron Kaina EUR su PVM	S6 e-tron Kaina EUR su PVM
	Oda aptrauktas sportinis 3 stipinų daugiafunkcis vairas su perjungimo svirtelėmis ir tiesiomis viršutine ir apatine dalimis Vairas aprūpintas jutikliniais daugiafunkciais mygtukais. Perjungimo svirtelės suteikia galimybę rankiniu būdu perjunginėti rekuperacijos pakopas. Kai vairuotojas nukelia koją nuo akceleratoriaus pedalo, priklausomai nuo situacijos ir reikalavimų, rekuperacija gali būti naudojama, kad paverstų kinetinę energiją elektros energija. Ji naudojama akumuliatoriaus įkrovimui. Dėl to gali būti pasiekiamas didesnis efektyvumas ir didesnė ridos atsarga. Pastaba: tik su PWK arba PWL arba PWM arba PWN arba PWO arba YYB arba YYC	1XY	408	s
	Sportinis 3 stipinų daugiafunkcis vairas be odos, su perjungimo svirtelėmis ir tiesiomis viršutine ir apatine dalimis Pažangus ir įspūdingas sportinis 3 stipinų dizaino vairas traukia dėmesį savo aukštos kokybės neodiniu apvalkalu. Jis turi tiesias viršutinę ir apatinę dalis bei ypatingą sportinę išvaizdą. Sportinį vairą patogu laikyti rankomis ir jis yra sklandžiai integruotas į automobilio interjerą. Vairas aprūpintas jutikliniais daugiafunkciais mygtukais. Perjungimo svirtelės suteikia galimybę rankiniu būdu perjunginėti rekuperacijos pakopas. Kai vairuotojas nukelia koją nuo akceleratoriaus pedalo, priklausomai nuo situacijos ir reikalavimų, rekuperacija gali būti naudojama, kad paverstų kinetinę energiją elektros energija. Ji naudojama akumuliatoriaus įkrovimui. Dėl to gali būti pasiekiamas didesnis efektyvumas ir didesnė ridos atsarga. Pastaba: tik su PWK ir PQ2 arba PQ3	1MB	408	-

Papildoma įranga

MMI, garso ir komunikacijos sistemos	Kodas	A6 e-tron Kaina EUR su PVM	S6 e-tron Kaina EUR su PVM
„MMI experience pro“ Apimtis: ▸ Aplinką sudarančio interjero apšvietimo paketas „plus“ (QQ4) ▸ Papildytos realybės projekcinis ekranas (KS5) ▸ USB sąsajos su didesne įkrovimo galia (U9E) ❗ Pastaba: tik su 9VS arba 8RT ir PQ2 arba PQ3	PYH	2 830	2 830
„Bang & Olufsen“ 3D „Premium“ klasės garso sistema „Bang & Olufsen“ 3D „Premium“ klasės garso sistemos apimtis: ▸ 16 garsiakalbių, įskaitant 3D aukštųjų dažnių garsiakalbius ir vidutinių dažnių garsiakalbius, vidurinį garsiakalbį ir žemųjų dažnių kolonėlę ▸ 16 kanalų stiprintuvas su bendrąja 705 vatų išvesties galia ▸ „Bang & Olufsen“ logotipo apšvietimas priekinių garsiakalbių apdailose ▸ Garso stiprumo reguliavimas priklausomai nuo greičio ▸ Nuolatinis garso pritaikymas prie foninio triukšmo 3D skambesys daro įspūdį trimačio garso atkūrimu priekinių sėdynių zonoje. Šį garsą sukuria papildomi garsiakalbiai priekiniuose statramsčiuose, vidutinių dažnių garsiakalbiai ir „Fraunhofer“ technologija „Symphoria“. 3D garsas gali būti atkuriamas iš visų šaltinių. Dėl to automobilyje sukuriamas virtualus neprilygstamas autentiškas „stereo“ garsas ir 3D erdvinis potyris.	9VS	1 212	1 212
„Bang & Olufsen“ 3D „Premium“ klasės garso sistema su garsiakalbiais galvos atramose „Bang & Olufsen“ 3D „Premium“ klasės garso sistemos 3D garso potyris pakeliamas į naują lygį dėl papildomų garsiakalbių galvos atramose priekyje. 3D skambesys daro įspūdį trimačio garso atkūrimu priekinių sėdynių zonoje. Šį garsą sukuria papildomi garsiakalbiai priekiniuose statramsčiuose, vidutinių dažnių garsiakalbiai ir „Fraunhofer“ technologija „Symphoria“. 3D garsas gali būti atkuriamas iš visų šaltinių. Dėl to automobilyje sukuriamas virtualus neprilygstamas autentiškas „stereo“ garsas ir 3D erdvinis potyris. „Bang & Olufsen“ 3D „Premium“ klasės garso sistemos su garsiakalbiais galvos atramose apimtis: ▸ 16 garsiakalbių, įskaitant 3D aukštųjų dažnių garsiakalbius ir vidutinių dažnių garsiakalbius, žemųjų dažnių kolonėlę ir patobulintą vidurinį garsiakalbį, palyginti su „Bang & Olufsen“ 3D „Premium“ klasės garso sistema ▸ 20 kanalų stiprintuvas su bendrąja 830 vatų išvesties galia ▸ 4 garsiakalbiai priekinių sėdynių galvos atramose 3D potyriui bei erdviniam garsui, navigacijos nurodymams ir vairuotojo pokalbiams telefonu ▸ „Bang & Olufsen“ logotipo apšvietimas priekinių garsiakalbių apdailose ▸ Garso stiprumo reguliavimas priklausomai nuo greičio ▸ Nuolatinis garso pritaikymas prie foninio triukšmo „Symphoria“ papildo visas dimensijas, kurios yra būtinos natūralaus garso ir subalansuotos erdvinės akustikos sukūrimui. Plotis, gylis ir aukštis sukuria anksčiau nežinomą automobilio erdvumo pojūtį. Automobilio salonas atrodo akustiškai didesnis ir leidžia muzikai išsiskleisti jos originaliąja forma. ❗ Pastaba: tik su PYH ir PQ2 arba PQ3 ir PWK arba PWL arba PWM arba PWN arba PWO arba YYB arba YYC	8RT	1 767	1 767
Skyrius telefonui su indukcinio įkrovimo funkcija ir mobiliosios komunikacijos antenos jungtimi Papildomai prie standartinės įrangos (9ZV): ▸ Mobiliojo telefono sujungimas su išorine antena signalo kokybės pagerinimui ▸ LTE signalo stiprintuvas su 5G technologija mažų nuostolių perdavimui tarp išorinės antenos ir skyriaus telefonui	9ZE	340	340

Papildoma įranga

Technologijų paketai	Kodas	A6 e-tron Kaina EUR su PVM	S6 e-tron Kaina EUR su PVM
„Tech“ „Tech“ paketo apimtis: ‣ Priekiniai šviesos diodų žibintai „plus“ (8IY) ‣ Priekinių žibintų apiplovimo sistema (8X1) ‣ Galiniai šviesos diodų žibintai „pro“ (8VP) ‣ Apšviečiami Audi žiedai gale (UD7) ‣ Tolimųjų šviesų asistentas (8G1) ‣ Aplinkos matymo kameros (KA4) ‣ Komfortinio rakto sistema be užrakinimo apsaugos (4K6) ‣ Skaitmeninis raktas (2F1) Priekiniai šviesos diodų žibintai „plus“ su adaptyvių šviesų funkcija pritaiko kelio apšvietimą prie aktualios važiavimo situacijos. Galiniai šviesos diodų žibintai „pro“ yra išskirtinis dizaino privalumas dėl ištisinės šviesos juostos ir dinaminių posūkių rodiklių. Dinaminė „Coming Home“ ir „Leaving Home“ funkcijų apšvietimo inscenizacija išreiškia pažangą. Tolimųjų šviesų asistentas sumažina kitų eismo dalyvių akinimą, automatiškai ir priklausomai nuo situacijos įjungdamas ir išjungdamas tolimąsias šviesas. Aplinkos matymo kameros tiekia skirtingus tiesioginės automobilio aplinkos vaizdus ir padeda parkuotis ir manevruoti. Naudojantis komfortiniu raktu, automobilis gali būti atidaromas per belaidę komunikaciją tarp rakto ir automobilio, sužadinant durų rankeną, be aktyvaus rakto panaudojimo. Tai įmanoma visose duryse. Jums tiesiog reikia nešiotis komfortinį raktą su savimi. Skaitmeninio rakto privalumai: ‣ Kitiems žmonėms gali būti paprastai ir patogiai perduota iki 5 skaitmeninių automobilio raktų, naudojant „myAudi“ taikomąją programą Jūsų išmaniajame telefone ‣ NFC palaikanti rakto kortelė greitam perdavimui trečiajam asmeniui (pvz., naudojantis parkuotojo paslaugomis)	PQ1	4 390	-

Papildoma įranga

	Kodas	A6 e-tron Kaina EUR su PVM	S6 e-tron Kaina EUR su PVM
„Tech plus“	PQ2	9 843	-

„Tech plus“ paketo apimtyje yra ši „Tech“ paketo įranga:

- Priekinių žibintų apiplovimo sistema (8X1)
- Galiniai šviesos diodų žibintai „pro“ (8VP)
- Apšviečiami Audi žiedai gale (UD7)
- Aplinkos matymo kameros (KA4)
- Komfortinio rakto sistema be užrakinimo apsaugos (4K6)
- Skaitmeninis raktas (2F1)

„Tech plus“ paketo apimtis papildomai prie „Tech“ paketo įrangos:

- Matriciniai priekiniai šviesos diodų žibintai (8IY, 8G4)
- Skaitmeniniai šviesos sklaidymo vaizdai (LW1)
- Priekinio keleivio MMI ekranas (JH1)
- „e-tron“ sportinis garsas (GM3)
- Elektra nustatomos priekinės sėdynės (3L5)
- Vairuotojo sėdynės atminties funkcija (AI1)
- Adaptyvus važiavimo asistentas „plus“ (GJ6)
- Prevencinė automobilyje esančių žmonių apsaugos sistema priekyje, šonuose ir gale (7W7)
- Šoninės oro pagalvės priekyje ir gale su galvos oro pagalvių sistema ir vidurine oro pagalve tarp priekinių sėdynių (6C4)
- Įspėjimo dėl išvažiavimo iš eismo juostos sistema su kritinių situacijų asistentu (6I5)
- Persirikiavimo į kitą eismo juostą asistentas ir įspėjimo išlipant sistema, skersinio eismo gale stebėjimo asistentas ir galinis pasukimo asistentas (79H)
- Keleivių gale atpažinimo sistema (5P2)

Matricinių priekinių šviesos diodų žibintų matricinė funkcija užtikrina didelio tikslumo, aukštos raiškos kelio apšvietimą. Dėl to gali būti žymiai sumažinamas priešpriešiais artėjančių ir priekyje važiuojančių transporto priemonių vairuotojų akinimas. Skaitmeniniai šviesos sklaidymo vaizdai teikia šešis papildomus dienos važiavimo šviesų ir galinių šviesų šviesos sklaidymo vaizdų derinius bei gali būti laisvai pasirenkami MMI sistemoje arba „myAudi“ taikomojoje programoje. Dėl savo 10,9” atvaizdavimo zonos priekinio keleivio MMI ekranas teikia priekiniam keleiviui įspūdingą informacijos ir pramogų potyrį. Jutiklis ekranas suteikia priekiniam keleiviui prieigą prie taikomųjų programų Audi taikomųjų programų parduotuvėje, įskaitant daugybę pramogų paslaugų, prie medijų ir prie individualiai nustatomo budėjimo režimo dizaino. Kai važiuojama, dinaminis privatumo režimas apriboja priekinio keleivio MMI ekrane rodomo turinio matomumą, kad jis būtų matomas tik ant priekinio keleivio sėdynės sėdinčiam žmogui, kai tai yra būtina saugumo sumetimais ir siekiant išvengti vairuotojo dėmesio nukreipimo. Jeigu vairuotojas yra vienas automobilyje, priekinio keleivio MMI ekrane rodomas individualiai pritaikomas budėjimo režimo dizainas. Atminties funkcija vairuotojo pusėje aprūpinta dviem atminties vietomis elektra nustatomai vairuotojo sėdynei ir išoriniams veidrodžiams bei vairui. Nustatymai gali būti išsaugomi ir aktyvuojami, naudojant atminties mygtuką durų apmušale. Adaptyvus važiavimo asistentas „plus“ padeda greitėti, stabdyti, palaikyti greitį ir atstumą bei laikytis eismo juostoje. Jeigu atpažinta susidūrimo rizika arba kritinėse važiavimo situacijose, pvz., avarinis arba susidūrimo išvengimo stabdymas, arba ribinės važiavimo dinamikos situacijose prevencinė automobilyje esančių žmonių apsaugos sistema inicijuoja prevencines apsaugos priemones. Papildomai prie šoninių oro pagalvių priekyje ir gale bei galvos oro pagalvių priekyje įrengta vidurinė oro pagalvė. Sistemos funkcionavimo ribose ši oro pagalvė yra parengta išsiskleisti, jeigu prireiks, tarp vairuotojo ir priekinio keleivio sėdynių. Įspėjimo dėl išvažiavimo iš eismo juostos sistema koreguojančia vairavimo intervencija arba papildoma vairo vibracija padeda išvengti atpažintos eismo juostą ribojančios linijos kirtimo. Kritinių situacijų asistentas atpažįsta, kai vairuotojas nereaguoja, ir įspėja optiniais, akustiniais ir jutiminiais signalais. Persirikiavimo į kitą eismo juostą asistentas, naudodamas radarų sensorius, stebi eismą tiesiogiai už automobilio. Atpažinimo diapazono ribose ji įspėja dėl artėjančių transporto priemonių arba šalia esančių transporto priemonių. Įspėjimo išlipant sistema įspėja automobilyje esančius žmones, kai jie automobiliui stovint atidaro duris, dėl galimo susidūrimo su atpažintomis iš galo artėjančiomis transporto priemonėmis. Skersinio eismo gale stebėjimo asistentas gali įspėti keleivius dėl potencialaus susidūrimo su kelią kertančiomis artėjančiomis transporto priemonėmis pavojaus, kai važiuojama atbuline eiga. Galinis pasukimo asistentas padeda vairuotojui, kai atliekamas pasukimo manevras sankryžose, šalutiniuose keliuose, įvažiavimuose į kiemą ir garažą, informuodamas jį apie iš paskos artėjančius dviratininkus arba kitas transporto priemonės. Keleivių gale atpažinimo sistema skleidžia įspėjimą, jeigu žmonės, ypač vaikai, paliekami automobilyje ant galinės sėdynės, išlipus iš automobilio ir uždarius duris.

Pastaba: tik su 1MB arba 1XY arba 2FS arba 2ZQ

Papildoma įranga

	Kodas	A6 e-tron Kaina EUR su PVM	S6 e-tron Kaina EUR su PVM
„Tech pro“	PQ3	14 271	9 406

„Tech pro“ paketo apimtyje yra ši „Tech plus“ paketo įranga:

- Matriciniai priekiniai šviesos diodų žibintai (8G4)
- Priekinių žibintų apiplovimo sistema (8X1)
- Skaitmeniniai šviesos sklaidymo vaizdai (LW1)
- Apšviečiami Audi žiedai gale (UD7)
- Priekinio keleivio MMI ekranas (JH1)
- „e-tron“ sportinis garsas (GM3)
- Komfortinio rakto sistema be užrakinimo apsaugos (4K6)
- Skaitmeninis raktas (2F1)
- Elektra nustatomos priekinės sėdynės (3L5)
- Vairuotojo sėdynės atminties funkcija (AI1)
- Aplinkos matymo kameros (KA4)
- Adaptyvus važiavimo asistentas „plus“ (GJ6)
- Prevencinė automobilyje esančių žmonių apsaugos sistema priekyje, šonuose ir gale (7W7)
- Šoninės oro pagalvės priekyje ir gale su galvos oro pagalvių sistema ir vidurine oro pagalve tarp priekinių sėdynių (6C4)
- Įspėjimo dėl išvažiavimo iš eismo juostos sistema su kritinių situacijų asistentu (6I5)
- Persirikiavimo į kitą eismo juostą asistentas ir įspėjimo išlipant sistema, skersinio eismo gale stebėjimo asistentas ir galinis pasukimo asistentas (79H)
- Keleivių gale atpažinimo sistema (5P2)

„Tech pro“ paketo apimtis papildomai prie „Tech plus“ paketo įrangos:

- Adaptyvi pneumatinė važiuoklė
- Skaitmeniniai galiniai organinių šviesos diodų žibintai
- Durų pritraukimo elektra funkcija
- Vairo kolonėlės nustatymas elektra
- Garažo vartų atidarymo įranga

Adaptyvi pneumatinė važiuoklė yra elektronikos valdomos pneumatinės važiuoklės sistema su bepakopiškai valdoma adaptyvia visų keturių ratų amortizatorių sistema.

Dėl organinių šviesos diodų sugrupavimo į mažus atskirai valdomus segmentus su trimačiu efektyvu, skaitmeniniai galiniai organinių šviesos diodų žibintai leidžia sukurti įspūdingus apšvietimo scenarijus, įskaitant įspūdingo dizaino galinių šviesų sklaidymo vaizdą, dinamines posūkių šviesas ir ištisinę šviesos juostą, dinaminę „Coming Home“ ir „Leaving Home“ funkcijų apšvietimo inscenizaciją bei įspėjamuosius ir informacinius simbolius.

Pastaba: tik su 1MB arba 1XY arba 2FS arba 2ZQ ir 8IY ir PFO arba PFM arba PFP

Papildoma įranga

Apšvietimas	Kodas	A6 e-tron Kaina EUR su PVM	S6 e-tron Kaina EUR su PVM
Priekiniai šviesos diodų žibintai „plus“ Priekiniai šviesos diodų žibintai „plus“ apima šias funkcijas: ‣ Optiškai patobulintos skaitmeninės dienos važiavimo šviesos ‣ Artimosios šviesos ‣ Tolimosios šviesos ‣ Gabaritinės šviesos ‣ Posūkių rodikliai ‣ Pasukimo šviesos (šoninio apšvietimo papildymas pasukant) ‣ Bet kokioms oro sąlygoms pritaikomos šviesos (akinimo atspindžiais blogo matomumo sąlygomis sumažinimui) ‣ Automagistralės šviesos (padidintas šviesos nuotolis važiuojant dideliu greičiu) ‣ Statinės pasukimo šviesos (šoninio apšvietimo papildymas mažo spindulio posūkiuose) ‣ Manevravimo šviesos (apšviečia manevravimo zoną priekyje, kai važiuojama atbuline eiga) ‣ Automatinis dinaminis žibintų šviesos nuotolio reguliavimas ‣ Sankryžos šviesos (papildomas šoninis apšvietimas sankryžose) ‣ Dinaminė „Coming Home“ ir „Leaving Home“ funkcijų apšvietimo inscenizacija stovint ⓘ Pastaba: tik su PQ3	8IY	815	s

Papildoma įranga

Stogo sistemos	Kodas	A6 e-tron Kaina EUR su PVM	S6 e-tron Kaina EUR su PVM
Panoraminis stiklinis stoglangis su perjungiamu skaidrumu Panoraminis stiklinis stoglangis su perjungiamu skaidrumu leidžia Jums greitai perjungti tarp šviesa užlieto salono ir veiksmingos apsaugos nuo akinimo. Devyni klimatinį komfortą užtikrinančio stiklo segmentai gali būti perjungiami į skaidrius arba neskaidrius. Tai valdoma, naudojant mygtuką lubų modulyje. Pasirinkite iš anksto nustatytą skaidrumą arba valdykite devynis segmentus kaip „skaitmeninę užuolaidą“. Kai automobilis pastatytas, panoraminis stiklinis stoglangis automatiškai persijungia į neskaidrų, kad užkirstų kelią bet kam žiūrėti iš išorės į automobilio vidų (privatumo režimas). Kitą kartą paleidžiant automobilį, reaktyvuojamas paskutinis pasirinktas nustatymas.	3FP	2 604	2 604

Stiklai			
Saugantys nuo saulės tamsinti stiklai Apsaugo nuo tiesioginės saulės šviesos ir užkerta kelią smalsiems žvilgsniams į galinę salono dalį. Paketą sudaro tamsintas galinis stiklas, tamsinti galinių durų stiklai ir galiniai šoniniai stiklai.	QL5	510	510

Papildoma įranga

Kita eksterjero įranga	Kodas	A6 e-tron Kaina EUR su PVM	S6 e-tron Kaina EUR su PVM
Juodos spalvos eksterjero paketas Apimtis: ▸ Juodos spalvos išorinių veidrodžių korpusai ▸ Tamsios spalvos langų apdailos juostos ir pridėtinės dalys su pilkos antracito spalvos Audi žiedais priekyje ir gale ▸ Juodos spalvos durų rankenos ❗ Pastaba tik su PY2	PAH	906	906
„S line“ eksterjeras Apimtis: ▸ „S line“ bamperiai ▸ Kėbulo spalvos radiatoriaus grotelės ▸ Matinės antracito spalvos chromo optikos akcentai priekyje ir gale ❗ Pastaba: tik su 41M arba 46X arba 52T arba 54V arba 58Q arba 58R arba C9K arba V39	PY2	464	-
Išorinių galinio vaizdo veidrodžių korpusai iš anglies pluošto	6FQ	781	781
Be modelio pavadinimo gale	2Z0	0	0

Papildoma įranga

		Kodas	**A6 e-tron** Kaina EUR su PVM	**S6 e-tron** Kaina EUR su PVM
	Mechaniškai atlenkiamas priekabos prikabinimo įtaisas Priekabos prikabinimo įtaisas su mechaniškai atlenkiama rutuline galvute gali būti patogiai atrakinamas mygtuku bagažo skyriuje. Priekabos prikabinimo įtaisas ir sistemos lizdas, kai nenaudojami, gali būti nematomai užlenkiami po apatine bamperio dalimi.	1D4	1 245	1 245
	Virtualūs išoriniai veidrodžiai be projekcinių šviesų Dėl savo siauros aerodinaminės konstrukcijos virtualūs išoriniai veidrodžiai yra išskirtinis vizualiai patrauklaus dizaino ir technologijos privalumas. Kameros, integruotos į futuristiškai atrodančius korpusus kėbulo šonuose priekinių durų priekinių statramsčių srityje realiuoju laiku perduoda galinės automobilio aplinkos didelio kontrasto vaizdus į aukštos raiškos organinių šviesos diodų jutiklinius ekranus salone. Kaip parinktis, virtualūs išoriniai veidrodžiai, palyginti su įprastiniais išoriniais veidrodžiais, tiekia daugybę nuo situacijos priklausančių vaizdų geresniam matomumui: ▸ Bordiūro vaizde matymo laukas praplečiamas žemyn ir padidinamas ▸ Kai pasukama, sankryžos vaizdas sumažina akląją zoną, praplėsdamas matymo lauką į automobilio pasukimo krypties pusę ▸ Pagerina matomumą, kai važiuojama automagistralėmis Palyginti su įprastiniais išoriniais veidrodžiais, virtualūs išoriniai veidrodžiai sumažina aerodinaminį pasipriešinimą ir pagerina oro srauto akustiką, užtikrindami geresnį išorinės aplinkos matomumą taip pat lietaus, snigimo arba žemai esančios saulės sąlygomis. Jutikliniame ekrane su priartėjimo sensoriais vairuotojas gali pasirinkti pageidaujamą veidrodį ir pritaikyti matymo lauko padėtį pagal savo poreikius. ❗ Pastaba: tiksu PQ2 arba PQ3	PAF	1 642	1 642

Papildoma įranga

Pratęsta garantija	Kodas	A6 e-tron Kaina EUR su PVM	S6 e-tron Kaina EUR su PVM
Audi pratęsta garantija, 2 + 1, maksimali rida 30 000 km	EA1	206	206
Audi pratęsta garantija, 2 + 1, maksimali rida 60 000 km	EA2	285	285
Audi pratęsta garantija, 2 + 1, maksimali rida 90 000 km	EA3	381	381
Audi pratęsta garantija, 2 + 1, maksimali rida 120 000 km	EB4	445	445
Audi pratęsta garantija, 2 + 1, maksimali rida 150 000 km	EB3	525	525
Audi pratęsta garantija, 2 + 2, maksimali rida 40 000 km	EA4	413	413
Audi pratęsta garantija, 2 + 2, maksimali rida 80 000 km	EA5	620	620
Audi pratęsta garantija, 2 + 2, maksimali rida 120 000 km	EA6	891	891
Audi pratęsta garantija, 2 + 3, maksimali rida 50 000 km	EA7	844	844
Audi pratęsta garantija, 2 + 3, maksimali rida 100 000 km	EA8	1 386	1 386
Audi pratęsta garantija, 2 + 3, maksimali rida 150 000 km	EA9	2 326	2 326

Papildoma įranga

Įrangos paketai / dizaino paketai	Kodas	A6 e-tron Kaina EUR su PVM	S6 e-tron Kaina EUR su PVM
Pilkos spalvos „edition one“ paketas	PFP	10 829	10 365

Eksterjeras:

- Užtamsinti matriciniai priekiniai šviesos diodų žibintai (8JT)
- Skaitmeniniai galiniai organinių šviesos diodų žibintai (8VY)
- Priekinių žibintų apiplovimo sistema (8X1)
- Skaitmeniniai šviesos sklaidymo vaizdai (LW1)
- „S line“ eksterjeras su kėbulo spalvos radiatoriaus grotelėmis (2K7)
- Juodos spalvos eksterjero paketas, apimantis tamsios spalvos langų apdailos juostas ir pridėtines dalis, įskaitant pilkos antracito spalvos Audi žiedus priekyje ir gale bei juodos spalvos išorinių veidrodžių korpusus (4ZP) (6FJ)
- „Audi Sport“ 5 dvigubų stipinų dizaino, juodos „metallic“ spalvos iki blizgesio pratekinti ir užtamsinti ratlankiai, 8,5J|9,5J x 21, 245/40|275/35 R21 padangos
- Panoraminis stiklinis stoglangis su perjungiamu skaidrumu (3FP)
- Virtualūs išoriniai veidrodžiai (5JL)

Interjeras:

- „MMI experience pro“ (98S)
- Priekinio keleivio MMI ekranas (JH1)
- Papildytos realybės projekcinis ekranas (KS5)
- Daiktadėžių ir bagažo skyriaus įrangos paketas, įskaitant priekinį skyrių (QE2)
- Saugantys nuo saulės tamsinti stiklai (QL5)
- Vanadžio optikos interjero apdaila (QJ3)
- Aplinką sudarančio interjero apšvietimo paketas „plus“ (QQ4)
- „Daytona Grey pearl effect“ spalvos rakto dangtelis su Audi žiedais (originalieji Audi aksesuarai)

Pastaba: tik su 6Y6Y spalva ir 65W ir PQ3 ir 9VS arba 8RT ir PWK arba PWN arba PWO arba YYB arba YYC

Papildoma įranga

	Kodas	A6 e-tron Kaina EUR su PVM	S6 e-tron Kaina EUR su PVM
Smėlio spalvos „edition one“ paketas	PFO	10 829	10 365

Eksterjeras:

- Užtamsinti matriciniai priekiniai šviesos diodų žibintai (8JT)
- Skaitmeniniai galiniai organinių šviesos diodų žibintai (8VY)
- Priekinių žibintų apiplovimo sistema (8X1)
- Skaitmeniniai šviesos sklaidymo vaizdai (LW1)
- „S line“ eksterjeras su kėbulo spalvos radiatoriaus grotelėmis (2K7)
- Juodos spalvos eksterjero paketas, apimantis tamsios spalvos langų apdailos juostas ir pridėtines dalis, įskaitant pilkos antracito spalvos Audi žiedus priekyje ir gale bei juodos spalvos išorinių veidrodžių korpusus (4ZP) (6FJ)
- Panoraminis stiklinis stoglangis su perjungiamu skaidrumu (3FP)
- Virtualūs išoriniai veidrodžiai (5JL)

Interjeras:

- „MMI experience pro“ (98S)
- Priekinio keleivio MMI ekranas (JH1)
- Papildytos realybės projekcinis ekranas (KS5)
- Daiktadėžių ir bagažo skyriaus įrangos paketas, įskaitant priekinį skyrių (QE2)
- Saugantys nuo saulės tamsinti stiklai (QL5)
- Vanadžio optikos interjero apdaila (QJ3)
- Aplinką sudarančio interjero apšvietimo paketas „plus“ (QQ4)
- „Siam Beige metallic“ spalvos rakto dangtelis su Audi žiedais (originalieji Audi aksesuarai)

Pastaba: tik su 7M7M spalva ir 65W ir PQ3 ir 9VS arba 8RT ir PWK arba PWN arba PWO arba YYB arba YYC

Papildoma įranga

	Kodas	A6 e-tron Kaina EUR su PVM	S6 e-tron Kaina EUR su PVM
Mėlynos spalvos „edition one“ paketas	PFM	10 829	10 365

Eksterjeras:

- Užtamsinti matriciniai priekiniai šviesos diodų žibintai (8JT)
- Skaitmeniniai galiniai organinių šviesos diodų žibintai (8VY)
- Priekinių žibintų apiplovimo sistema (8X1)
- Skaitmeniniai šviesos sklaidymo vaizdai (LW1)
- „S line“ eksterjeras su kėbulo spalvos radiatoriaus grotelėmis (2K7)
- Juodos spalvos eksterjero paketas, apimantis tamsios spalvos langų apdailos juostas ir pridėtines dalis, įskaitant pilkos antracito spalvos Audi žiedus priekyje ir gale bei juodos spalvos išorinių veidrodžių korpusus (4ZP) (6FJ)
- Panoraminis stiklinis stoglangis su perjungiamu skaidrumu (3FP)
- Virtualūs išoriniai veidrodžiai (5JL)

Interjeras:

- „MMI experience pro“ (98S)
- Priekinio keleivio MMI ekranas (JH1)
- Papildytos realybės projekcinis ekranas (KS5)
- Daiktadėžių ir bagažo skyriaus įrangos paketas, įskaitant priekinį skyrių (QE2)
- Saugantys nuo saulės tamsinti stiklai (QL5)
- Vanadžio optikos interjero apdaila (QJ3)
- Aplinką sudarančio interjero apšvietimo paketas „plus“ (QQ4)
- „Malpelo Blue metallic“ spalvos rakto dangtelis su Audi žiedais (originalieji Audi aksesuarai)

Pastaba: tik su U8U8 spalva ir 65W ir PQ3 ir 9VS arba 8RT ir PWK arba PWN arba PWO arba YYB arba YYC

Audi A6 Sportback e-tron matmenys

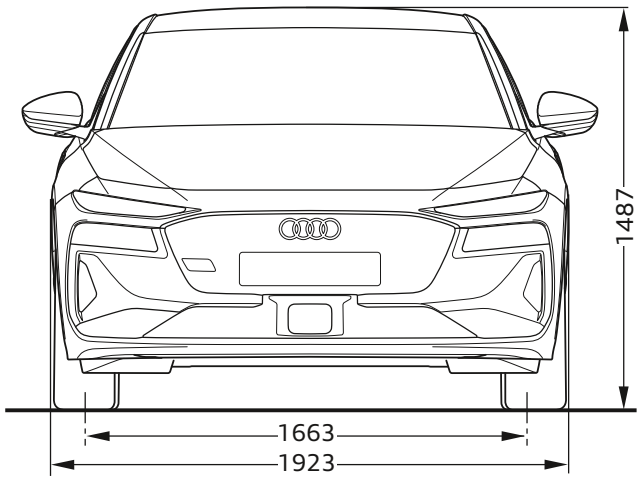

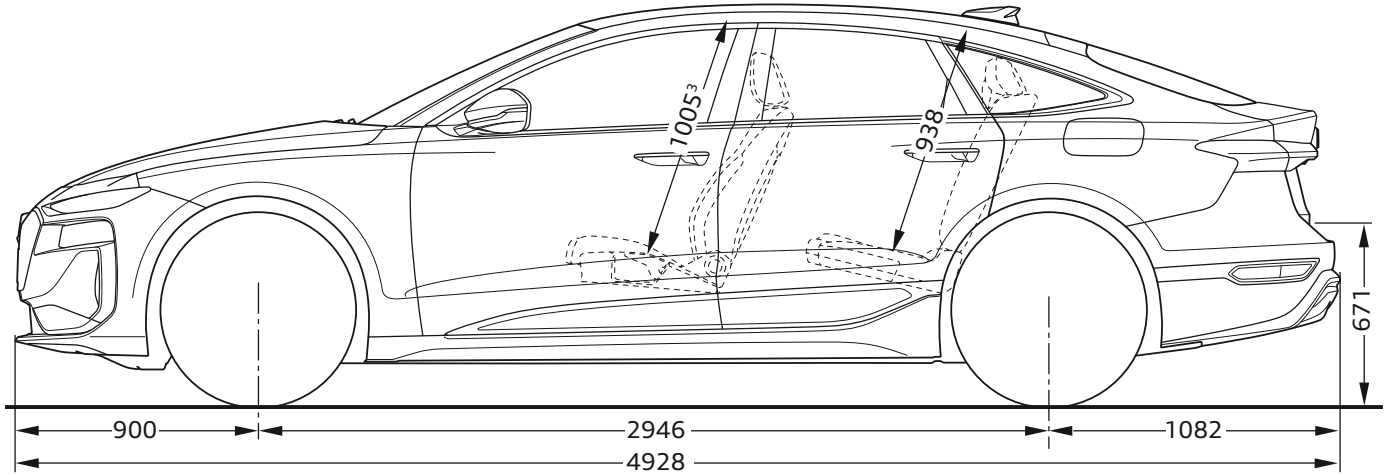

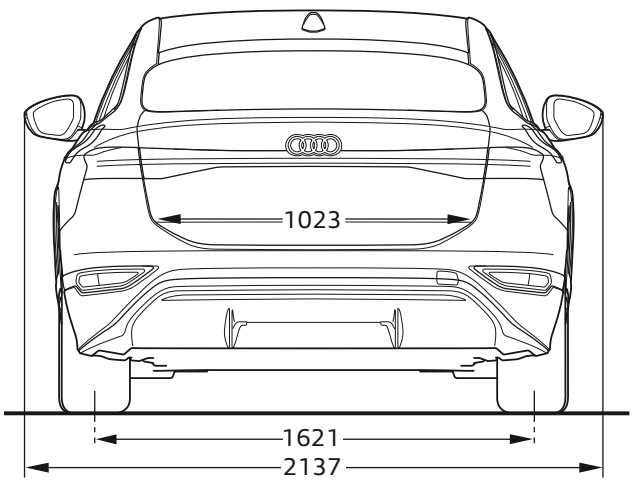

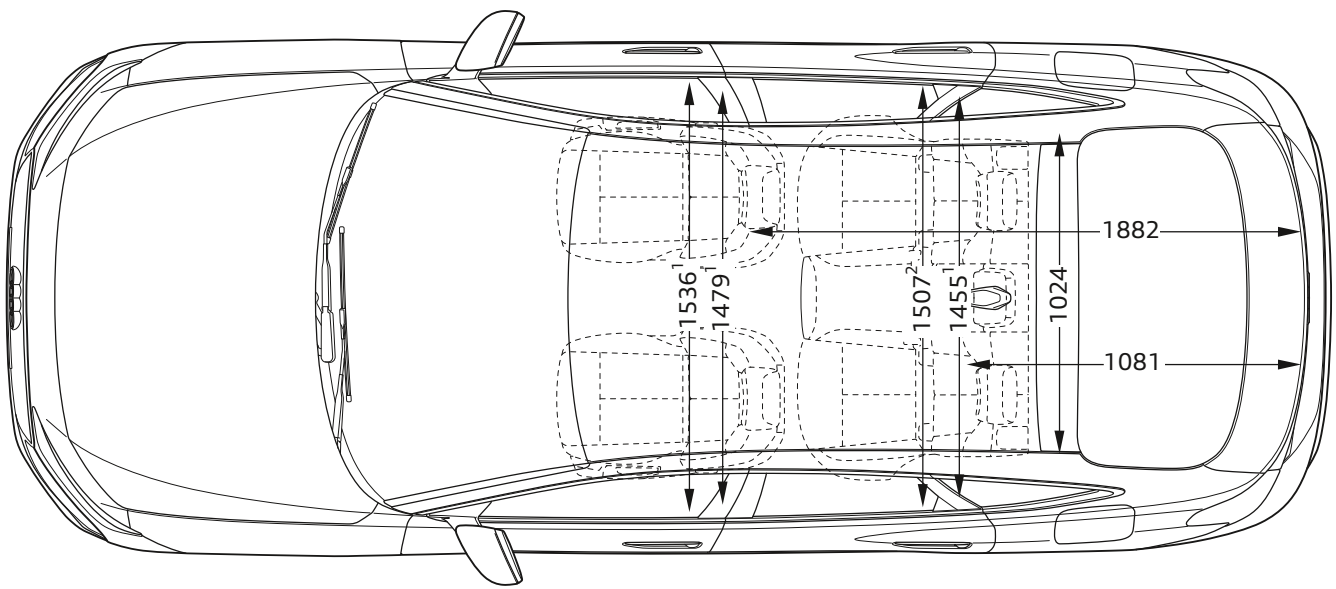

Audi S6 Sportback e-tron matmenys

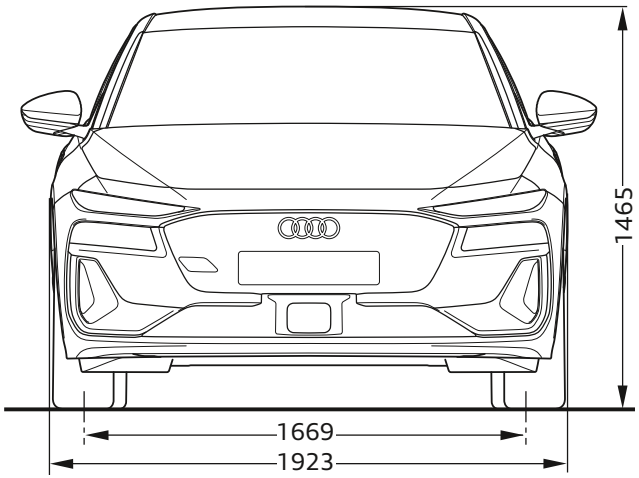

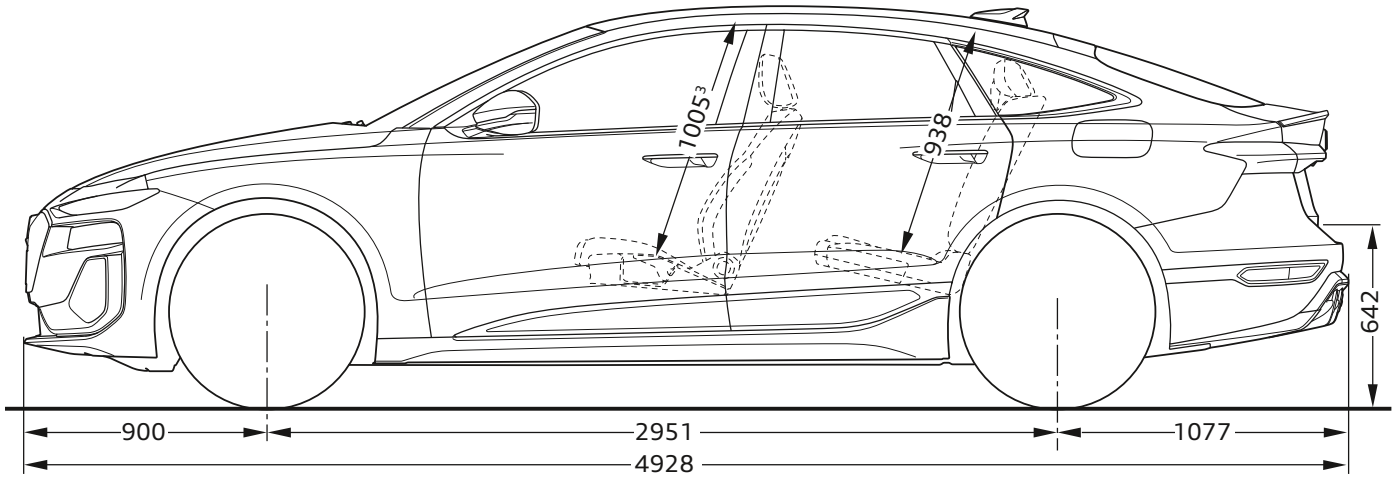

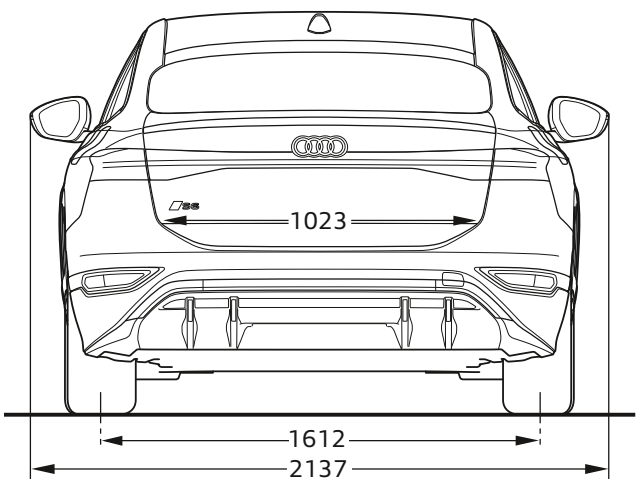

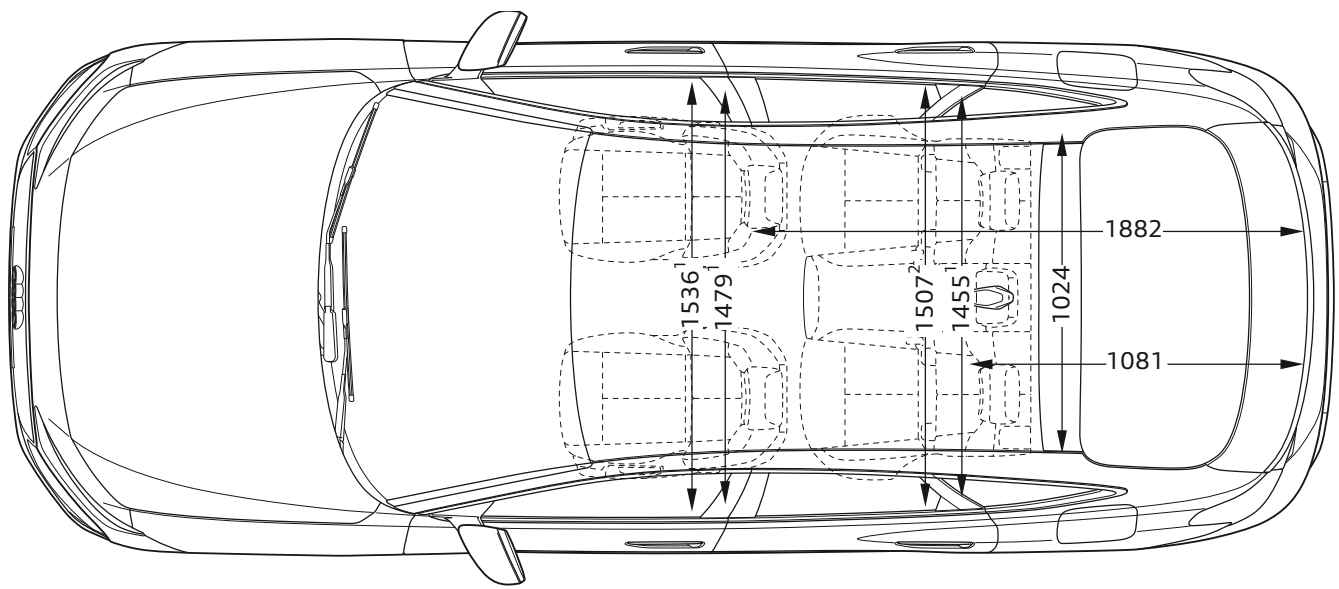

Audi A6 Avant e-tron matmenys

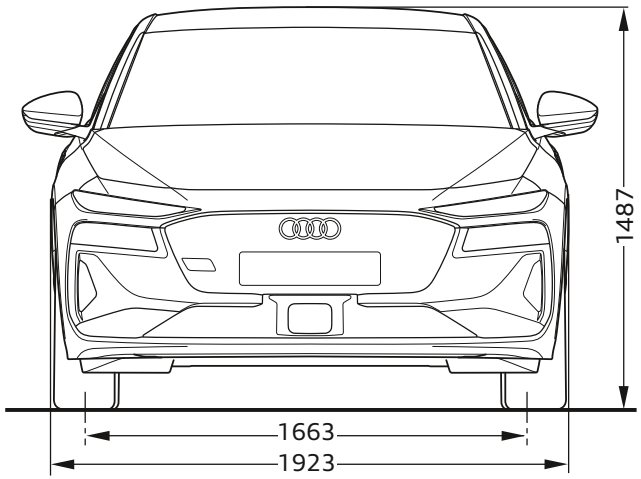

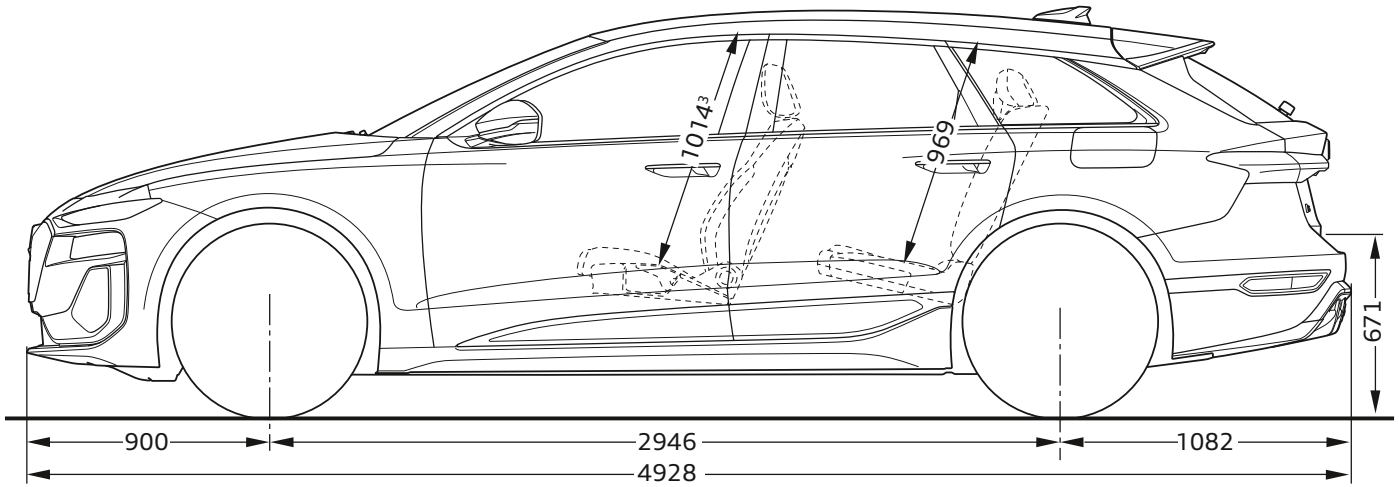

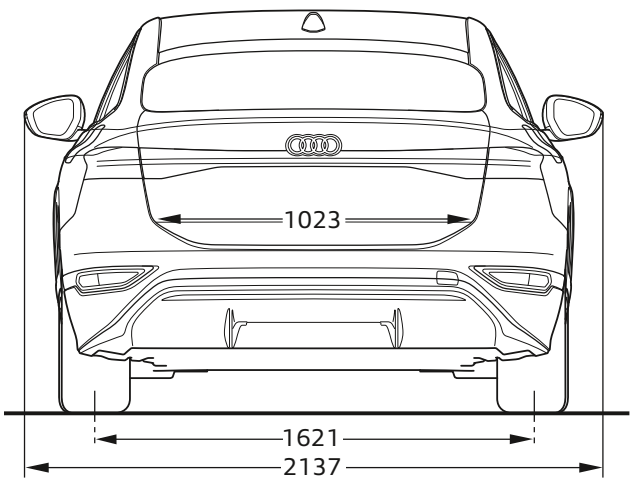

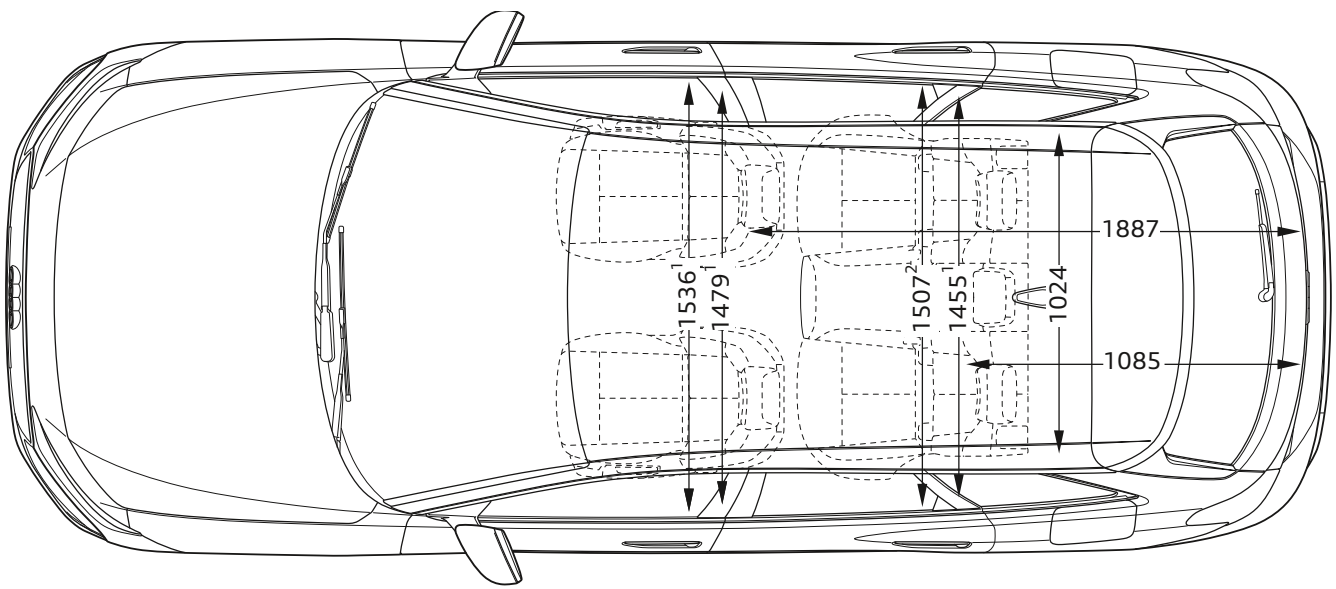

Audi S6 Avant e-tron matmenys

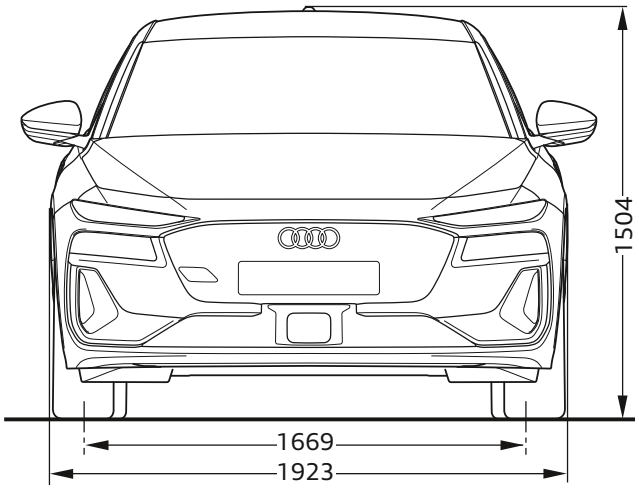

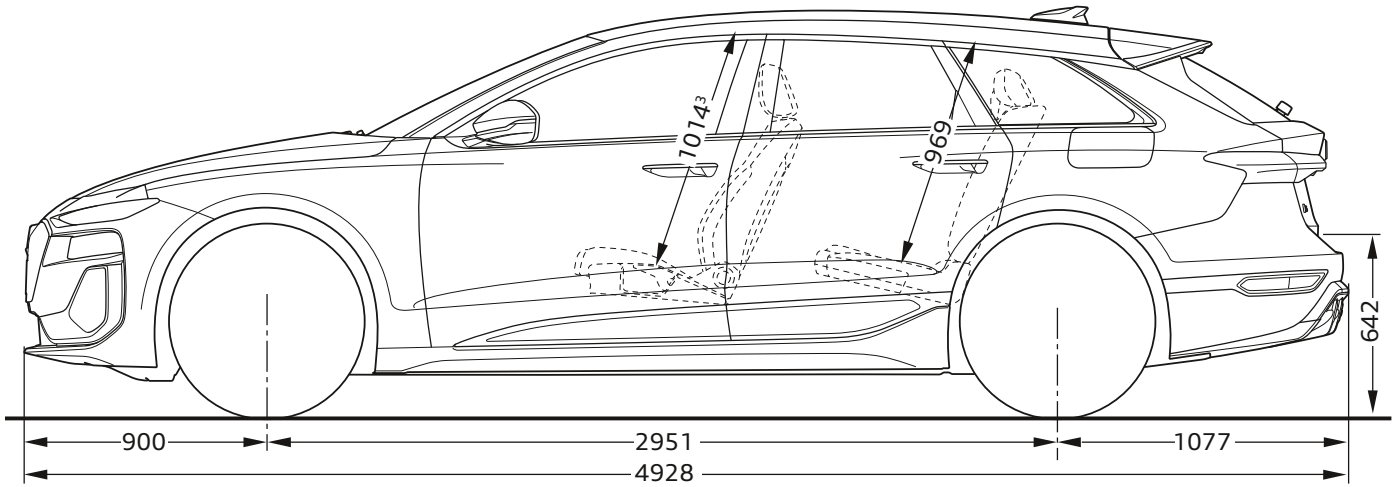

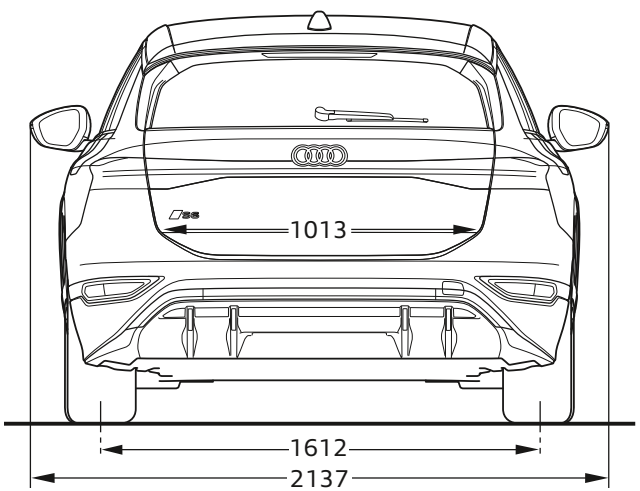

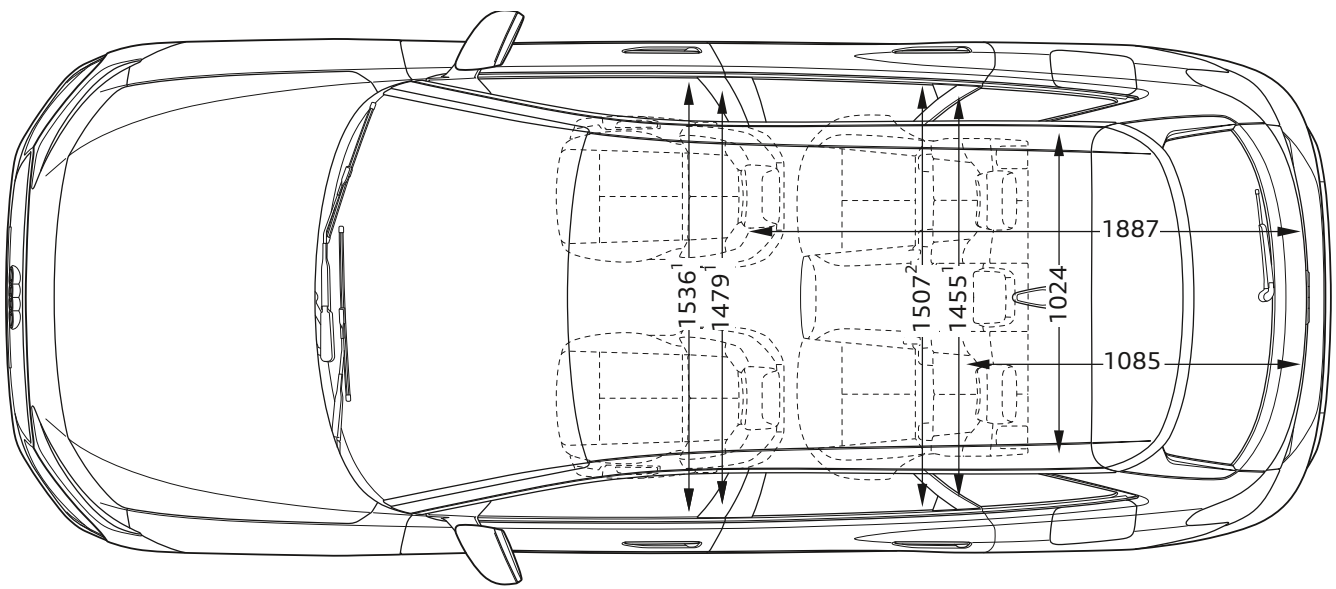

Audi A6 Sportback e-tron techniniai duomenys

Modelis	A6 Sportback e-tron	A6 Sportback e-tron performance	A6 Sportback e-tron quattro	S6 Sportback e-tron
Pavaros agregatas	Elektrinis	Elektrinis	Elektrinis	Elektrinis
Pavarų dėžė / pavaros tipas	1 pakopos / automatinė / galinių ratų pavara	1 pakopos / automatinė / galinių ratų pavara	1 pakopos / automatinė / quattro	1 pakopos / automatinė / quattro
Bendroji akumuliatoriaus talpa (kWh)*	83	100	100	100
Grynoji akumuliatoriaus talpa (kWh)**	75.8	94.9	94.9	94.9
Akumuliatoriaus tipas	Ličio jonų aukštos įtampos akumuliatorius	Ličio jonų aukštos įtampos akumuliatorius	Ličio jonų aukštos įtampos akumuliatorius	Ličio jonų aukštos įtampos akumuliatorius
Maks. galia, kW	210	270	285	370
Maks. sukimo momentas, Nm	-/435	-/565	275/580	275/580
Masės / talpos				
Nepakrauto automobilio masė, kg	2175	2250	2360	2400
Maksimali leidžiama bendroji masė, kg	2675	2750	2860	2870
Maksimali leidžiama stogo apkrova / atraminė apkrova, kg	100/100	100/100	100/100	100/100
Bagažo skyriaus talpa, l	502/1330	502/1330	502/1330	502/1330
Apsisukimo skersmuo, apytiksliai, m	12.3	12.3	12.3	12.3
Važiavimo charakteristikos / sąnaudos				
Maksimalus greitis, km/h	210	210	210	240
Pagreitėjimas 0–100 km/h, s („boost“ režime)	7.0 (6.0)	5.4	4.7 (4.5)	4.1 (3.9)
Mišriosios WLTP energijos sąnaudos, kWh/100 km	*15.6-13.6*	*15.9-14.0*	*16.5-14.7*	*16.7-15.7*
Mišrioji WLTP CO2 emisija, g/km	0	0	0	0
Ridos atsarga važiuojant elektra mišriajame WLTP važiavimo cikle, km*	556-627	673-756	644-716	638-675
Įkrovimas				
min. įkrovimo kintamąja srove laikas (0% – 100%), val.	480	600	600	600
maks. įkrovimo kintamąja srove galia, kW	11	11	11	11
min. įkrovimo nuolatine srove laikas (10% – 80%), val.	21	21	21	21
maks. įkrovimo nuolatine srove galia, kW	225	270	270	270

*Galia, kuria disponuojama konkrečioje važiavimo situacijoje, priklauso nuo kintamųjų veiksnių, tokių kaip lauko temperatūra, temperatūra, įkrovimo ir klimatizavimo būklė arba fizinis aukštos įtampos akumuliatoriaus senėjimas. Nukrypimai, ypač nuo aukščiau minėtų parametrų, gali sukelti galios sumažėjimą. Aktualiai disponuojama galia rodoma automobilio galios matuoklyje.

**Nurodyta akumuliatoriaus grynoji energinė vertė yra suapvalinta vertė, būdinga akumuliatoriui, nepriklausomai nuo automobilio. Ji nustatoma esant pastoviam apkrovos profiliui nustatytomis ribinėmis sąlygomis ir atsižvelgiant į visą automobilio naudojamą akumuliatoriaus energetinės vertės diapazoną, kol automobilis sustos. Faktinė iškrovimo energija gali skirtis, nes ji priklauso nuo konkretaus važiavimo profilio ir akumuliatoriaus temperatūros.

Energijos sąnaudų ir ridos atsargos važiuojant elektra reikšmės nurodytos diapazonais ir priklauso nuo pasirinktos automobilio įrangos. Techniniai duomenys yra tik informacinio pobūdžio ir gali būti keičiami be išankstinio informavimo.

Audi A6 Avant e-tron techniniai duomenys

Modelis	A6 Avant e-tron	A6 Avant e-tron performance	A6 Avant e-tron quattro	S6 Avant e-tron
Pavaros agregatas	Elektrinis	Elektrinis	Elektrinis	Elektrinis
Pavarų dėžė / pavaros tipas	1 pakopos / automatinė / galinių ratų pavara	1 pakopos / automatinė / galinių ratų pavara	1 pakopos / automatinė / quattro	1 pakopos / automatinė / quattro
Bendroji akumuliatoriaus talpa (kWh)*	83	100	100	100
Grynoji akumuliatoriaus talpa (kWh)**	75.8	94.9	94.9	94.9
Akumuliatoriaus tipas	Ličio jonų aukštos įtampos akumuliatorius	Ličio jonų aukštos įtampos akumuliatorius	Ličio jonų aukštos įtampos akumuliatorius	Ličio jonų aukštos įtampos akumuliatorius
Maks. galia, kW	210	270	315	370
Maks. sukimo momentas, Nm	-/435	-/565	275/580	275/580
Masės / talpos				
Nepakrauto automobilio masė, kg	2185	2260	2370	2410
Maksimali leidžiama bendroji masė, kg	2685	2760	2870	2880
Maksimali leidžiama stogo apkrova / atraminė apkrova, kg	100/100	100/100	100/100	100/100
Bagažo skyriaus talpa, l	502/1422	502/1422	502/1422	502/1422
Apsisukimo skersmuo, apytiksliai, m	12.3	12.3	12.3	12.3
Važiavimo charakteristikos / sąnaudos				
Maksimalus greitis, km/h	210	210	210	240
Pagreitėjimas 0–100 km/h, s („boost“ režime)	7.0 (6.0)	5.4	4.7 (4.5)	4.1 (3.9)
Mišriosios WLTP energijos sąnaudos, kWh/100 km	*16.6-14.4*	*17.0-14.8*	*17.5-15.5*	*17.4-16.4*
Mišrioji WLTP CO2 emisija, g/km	0	0	0	0
Ridos atsarga važiuojant elektra mišriajame WLTP važiavimo cikle, km*	520-598	627-720	605-685	609-647
Įkrovimas				
min. įkrovimo kintamąja srove laikas (0% – 100%), val.	480	600	600	600
maks. įkrovimo kintamąja srove galia, kW	11	11	11	11
min. įkrovimo nuolatine srove laikas (10% – 80%), val.	21	21	21	21
maks. įkrovimo nuolatine srove galia, kW	225	270	270	270

*Galia, kuria disponuojama konkrečioje važiavimo situacijoje, priklauso nuo kintamųjų veiksnių, tokių kaip lauko temperatūra, temperatūra, įkrovimo ir klimatizavimo būklė arba fizinis aukštos įtampos akumuliatoriaus senėjimas. Nukrypimai, ypač nuo aukščiau minėtų parametrų, gali sukelti galios sumažėjimą. Aktualiai disponuojama galia rodoma automobilio galios matuoklyje.

**Nurodyta akumuliatoriaus grynoji energinė vertė yra suapvalinta vertė, būdinga akumuliatoriui, nepriklausomai nuo automobilio. Ji nustatoma esant pastoviam apkrovos profiliui nustatytomis ribinėmis sąlygomis ir atsižvelgiant į visą automobilio naudojamą akumuliatoriaus energetinės vertės diapazoną, kol automobilis sustos. Faktinė iškrovimo energija gali skirtis, nes ji priklauso nuo konkretaus važiavimo profilio ir akumuliatoriaus temperatūros.

Energijos sąnaudų ir ridos atsargos važiuojant elektra reikšmės nurodytos diapazonais ir priklauso nuo pasirinktos automobilio įrangos. Techniniai duomenys yra tik informacinio pobūdžio ir gali būti keičiami be išankstinio informavimo.

Padangų parametrų klasifikacija

Lentelėje Jūs rasite Audi A6 e-tron bei Audi S6 e-tron skirtingų padangų dydžių degalų naudojimo efektyvumo klasės, sukibimo su šlapia danga klasės ir išorinio riedėjimo triukšmo klasės diapazonus.

	Paaiškinimai
	Degalų naudojimo efektyvumas Padangų degalų naudojimo efektyvumo klasė kinta priklausomai nuo pasipriešinimo riedėjimui tarp šių klasifikacijų: A – efektyviausios padangos, kurios taupo degalus. E – mažiausiai efektyvios padangos, kurios sąlygoja didžiausias degalų sąnaudas.
	Sukibimas su šlapia danga Sukibimo su šlapia danga klasė teikia informaciją apie stabdymo šlapiomis oro sąlygomis savybes ir siekia nuo A (didžiausias saugumas) iki E (mažiausias saugumas).
	Riedėjimo triukšmas Padangų riedėjimo triukšmas arba išorinio triukšmo lygis matuojamas decibelais (dB) ir nurodomas skaičiumi vietoje XY. Papildomai riedėjimo triukšmas suskirstomas į tris pakopas – A, B ir C.
	Sukibimas su sniegu Šiuo ženklu pažymėtos padangos yra tinkamos naudoti ekstremaliomis sniego sąlygomis.
	Sukibimas su ledu Šiuo ženklu pažymėtos padangos apskaičiuotos kelio paviršiams su ledo sluoksniu arba kietai sniego dangai. Dygliuotos padangos apskaičiuotos kelio paviršiams su ledo sluoksniu arba kietai sniego dangai ir turėtų būti naudojamos tik labai sunkiomis oro sąlygomis (pvz., žemos temperatūros sąlygomis). Dygliuotų padangų naudojimas mažiau sunkiomis oro sąlygomis (pvz., drėgmės arba aukštesnės temperatūros sąlygomis) gali sąlygoti, ypač sukibimo su šlapia danga, valdomumo ir nusidėvėjimo atžvilgiu, mažesnį pajėgumą.
	Papildu norādes: Degvielas patēriņu var ievērojami samazināt, braucot videi saudzīgā veidā. Lai uzlabotu degvielas patēriņa efektivitāti un saķeri ar slapju ceļu, regulāri jāpārbauda riepu spiediens. Vienmēr jāievēro bremzēšanas ceļi.

Išsamesnės informacijos Jūs rasite adresu:
https://www.audi.lt/lt/web/lt/innovation/important-info/eu-tyre-label.html

	Padangos dydis	Degalų naudojimo efektyvumo klasė	Sukibimo su šlapia danga klasė	Išorinio riedėjimo triukšmo klasė dB		Sukibimas su sniegu	Sukibimas su ledu
Vasarinės padangos	225/55 R 19	B-A	A	70-69	B-A	-	-
	245/50 R 19	B-A	B-A	70-69	B-A	-	-
	235/45 R 20	B-A	B-A	72-68	B-A	-	-
	265/40 R 20	B-A	B-A	72-69	B-A	-	-
	245/40 R 21	B	B-A	72-69	B	-	-
	275/35 R 21	B	B-A	72-71	B	-	-

Nurodymai: Tikslingas tam tikrų padangų gaminių užsakymas dėl logistinių ir techninių gamybos priežasčių nėra įmanomas. Išsamesnės informacijos apie padangų parametrus Jūs gausite Jūsų Audi partnerio įmonėje.

Kontaktai

Kauno Audi centras
Audi Sport dileris

Chemijos g. 8, Kaunas
+370 37467467
audi@autojuta.lt
www.autojuta.audi.lt

Møller Auto Keturi žiedai
Audi Sport dileris

Ukmergės g. 252, Vilnius
+370 52388011
audi@moller.lt
www.mollerautovilnius.audi.lt

Klaipėdos Audi centras

Šilutės pl. 50, Klaipėda
+370 61258526
info@klasera.lt
www.klaipedosaudicentras.audi.lt

Iliustracinio pobūdžio nuotrauka