Product Information

Q5|SQ5

Audi Q5
Audi Q5 Sportback
Audi SQ5
Audi SQ5 Sportback

いつでもどんな風景にも際立つ存在感で魅了するプレミアムミッドサイズSUV Audi Q5 / Q5 Sportback。
あらゆる道を愉しみつくすために、動力性能、快適性、安全性のすべてを
プレミアムに研ぎ澄ませて多様なライフスタイルに応えます。

Audi Q5 40 TDI quattro S line［オプション装着車］ 写真は欧州仕様です。日本仕様と一部異なります。

Audi Q5 40 TDI quattro S line［オプション装着車］写真は欧州仕様です。日本仕様と一部異なります。

Audi Q5 40 TDI quattro S line［オプション装着車］ 写真は欧州仕様です。日本仕様と一部異なります。

Index

P.08-11 Model Lineup

P.12-14 Equipment

P.15 Optional Equipment

P.16-17 Special Optional Equipment

P.18 Models

P.19 Body Colours

P.20 Contrast Paint Colours

P.22 Wheels & Tires

P.23 Decorative Inlays

P.24-25 Seat Colours

P.26-33 Specifications

P.34-37 Dimensions

モデル解説

モデル比較

価格シミュレーション

Model Lineup

Audi Q5 40 TDI quattro advanced
Audi Q5 Sportback 40 TDI quattro advanced

主要標準装備

- LEDヘッドライト
- LEDリヤコンビネーションライト
- アルミホイール 5ダブルスポークダイナミックデザイン 8J×18+235/60R18タイヤ
- スタンダードシート - ステップクロス
- シート電動調整機能（フロント） メモリー機能（ドライバーサイド）
- デコラティブパネル アルミニウムランバス
- MMIナビゲーション
- バーチャルコックピットプラス
- スマートフォンインターフェース
- ダイナミックサスペンション
- 12Vマイルドハイブリッドシステム
- アウディドライブセレクト

Audi Q5 40 TDI quattro S line
Audi Q5 Sportback 40 TDI quattro S line

主要標準装備

- マトリクスLEDヘッドライト/ダイナミックターンインディケーター
- LEDリヤコンビネーションライト/ダイナミックターンインディケーター
- アルミホイール 5ツインスポークスターデザイン 8J×19+235/55R19タイヤ
- スポーツシート（フロント） - ダイナミカ/レザー S lineロゴ
- シート電動調整機能（フロント） メモリー機能（ドライバーサイド）
- デコラティブパネル マットブラッシュトアルミニウム
- MMIナビゲーション
- バーチャルコックピットプラス
- スマートフォンインターフェース
- ダイナミックサスペンション
- 12Vマイルドハイブリッドシステム
- アウディドライブセレクト

※掲載の装備内容は一部抜粋となります。詳しくは装備表をご覧ください。

Model Lineup

Audi Q5 S line dynamic edition
Audi Q5 Sportback S line dynamic edition

※Audi Q5 / Q5 Sportback 40 TDI quattro S lineにS line dynamic editionパッケージを装備した特別仕様モデル。

主要標準装備

- マトリクスLEDヘッドライト/ダイナミックターンインディケーター
- LEDリヤコンビネーションライト/ダイナミックターンインディケーター
- アルミホイール 5セグメントスポークデザイン コントラストグレーポリッシュ 8J×20+255/45R20タイヤ
- スポーツシート（フロント） - ファインナッパレザー S lineロゴ
- シート電動調整機能（フロント） メモリー機能（ドライバーサイド）
- デコラティブパネル マットブラッシュトアルミニウム
- MMIナビゲーション
- バーチャルコックピットプラス
- スマートフォンインターフェース
- ダンピングコントロールサスペンション
- 12Vマイルドハイブリッドシステム
- アウディドライブセレクト

Audi SQ5
Audi SQ5 Sportback

主要標準装備

- マトリクスLEDヘッドライト/ダイナミックターンインディケーター
- マトリクスOLEDリヤコンビネーションライト/ダイナミックターンインディケーター
- アルミホイール 5ツインスポークスターデザイン コントラストグレー 8J×20+255/45R20タイヤ
- スポーツシート（フロント） - ダイナミカ/レザー Sロゴ
- シート電動調整機能（フロント） メモリー機能（ドライバーサイド）
- デコラティブパネル カーボンアトラス
- MMIナビゲーション
- バーチャルコックピットプラス
- スマートフォンインターフェース
- ダンピングコントロールSスポーツサスペンション
- アウディドライブセレクト

※掲載の装備内容は一部抜粋となります。詳しくは装備表をご覧ください。

Equipment

●標準装備 ○オプション ー設定なし

		Audi Q5 40 TDI quattro advanced	Audi Q5 40 TDI quattro S line	Audi SQ5	Audi Q5 Sportback 40 TDI quattro advanced	Audi Q5 Sportback 40 TDI quattro S line	Audi SQ5 Sportback
エクステリア							
ヘッドライト	LEDヘッドライト	●	ー	ー	●	ー	ー
	マトリクスLEDヘッドライト/ ダイナミックターンインディケーター	○	●	●	○	●	●
ヘッドライトシステム	マトリクスLEDヘッドライト	○	●	●	○	●	●
ヘッドライトウォッシャー	ヘッドライトウォッシャー	○	●	●	○	●	●
ヘッドライトアクティベーション	デイタイムランニングライト	●	●	●	●	●	●
テールライト	LEDリヤコンビネーションライト	●	ー	ー	●	ー	ー
	LEDリヤコンビネーションライト/ ダイナミックターンインディケーター	○	●	ー	○	●	ー
	マトリクスOLEDリヤコンビネーションライト/ ダイナミックターンインディケーター	ー	ー	●	ー	ー	●
スペシャルエクステリアパーツ	エクステリアミラーハウジング ボディカラー	●	●	ー	●	●	ー
	エクステリアミラーハウジング アルミニウムルック	ー	ー	●	ー	ー	●
サイド/リヤウィンドウ	アコースティックガラス（フロントサイド）	○	○	●	○	○	●
ウィンドウモールディング	ハイグロスパッケージ	●	●	●	●	●	●
エクステリアミラー	エクステリアミラー 電動調整&格納機能 自動防眩機能 メモリー機能 ヒーター	●	●	●	●	●	●
ルーフレール	ルーフレール アルミニウム/ ルーフクロスバー	●	●	●	ー	ー	ー
ホイール	アルミホイール 5ツインスポークスター デザイン 8J×19	ー	●	ー	ー	●	ー
	アルミホイール 5ツインスポークスター デザイン コントラストグレー 8J×20	ー	ー	●	ー	ー	●
	アルミホイール 5ダブルスポークダイナミック デザイン 8J×18	●	ー	ー	●	ー	ー
タイヤ	235/55R19	ー	●	ー	ー	●	ー
	255/45R20	ー	ー	●	ー	ー	●
	235/60R18	●	ー	ー	●	ー	ー
スペアホイール/ブレークダウンセット	タイヤリペアキット	●	●	●	●	●	●
インテリア							
フロントシート	スタンダードシート	●	ー	ー	●	ー	ー
	スポーツシート（フロント）	○	●	●	○	●	●
シート素材	ステップクロス	●	ー	ー	●	ー	ー
	ダイナミカ/レザー S/S lineロゴ	ー	●	●	ー	●	●
追加レザーアイテム	アーティフィシャルレザー （ドアアームレスト/センターコンソール）	○	○	●	○	○	●
フロントシート調整機能	シート電動調整機能（フロント） メモリー機能（ドライバーサイド）	●	●	●	●	●	●

●標準装備 ○オプション ー設定なし

		Audi Q5 40 TDI quattro advanced	Audi Q5 40 TDI quattro S line	Audi SQ5	Audi Q5 Sportback 40 TDI quattro advanced	Audi Q5 Sportback 40 TDI quattro S line	Audi SQ5 Sportback
ランバーサポート	ランバーサポート 4ウェイ（フロント）	●	●	●	●	●	●
リヤシート	リヤシートベンチ プラス	●	●	●	●	●	●
シートヒーター	シートヒーター（フロント）	●	●	●	●	●	●
シートベルトモニタリング	シートベルトモニタリング	●	●	●	●	●	●
トレイエリアパッケージ	ストレージパッケージ	●	●	●	●	●	●
デコラティブパネル	デコラティブパネル アルミニウムランバス	●	ー	ー	●	ー	ー
	デコラティブパネル カーボンアトラス	ー	ー	●	ー	ー	●
	デコラティブパネル マットブラッシュト アルミニウム	ー	●	ー	ー	●	ー
コンソールパネル	マットブラック	●	ー	ー	●	ー	ー
	ブラックグラスルック	○	●	●	○	●	●
ドアシルプレート	ドアシルトリム S/S lineロゴ	ー	●	●	ー	●	●
	ドアシルトリム アルミニウム	●	ー	ー	●	ー	ー
ステアリングホイール	ステアリングホイール 3スポークレザー マルチファンクションパドルシフト	●	●	●	●	●	●
ステアリングホイールエンブレム	エンブレム S/S line	ー	●	●	ー	●	●
ナビゲーションシステム	MMIナビゲーション	●	●	●	●	●	●
テレマティクス	ハンズフリー（Bluetooth）	●	●	●	●	●	●
Audi connect	Audi connect	●	●	●	●	●	●
エレクトリックインターフェース	スマートフォンインターフェース	●	●	●	●	●	●
Audi connect セーフティ&サービス	Audi connect セーフティ&サービス	●	●	●	●	●	●
マルチファンクションディスプレイ/ トリップコンピューター	バーチャルコックピットプラス	●	●	●	●	●	●
スピーカーシステム	標準8スピーカー	●	●	●	●	●	●
ヘッドライニング	標準ヘッドライニング	●	ー	ー	●	ー	ー
	ヘッドライニング ブラック	ー	●	●	ー	●	●
ヒーティング/エアコンディショニングシステム	3ゾーンオートマチックエアコンディショナー	●	●	●	●	●	●
ルームミラー	ルームミラー 自動防眩	●	●	●	●	●	●
カーゴエリア（リヤ）	ロードフロア	●	●	●	●	●	●
インテリアライティング	マルチカラーアンビエントライティング	●	●	●	●	●	●
センターアームレスト	センターアームレスト（フロント）	●	●	●	●	●	●
フロアマット	フロアマット（フロント/リヤ）	ー	ー	●	ー	ー	●

Equipment

●標準装備 ○オプション ー設定なし

		Audi Q5 40 TDI quattro advanced	Audi Q5 40 TDI quattro S line	Audi SQ5	Audi Q5 Sportback 40 TDI quattro advanced	Audi Q5 Sportback 40 TDI quattro S line	Audi SQ5 Sportback
エンジン/シャシー/サスペンション関連							
サスペンション	ダイナミックサスペンション	●	●	ー	●	●	ー
	ダンピングコントロールSスポーツサスペンション	ー	ー	●	ー	ー	●
シャシーコントロール	アウディドライブセレクト	●	●	●	●	●	●
ツールキット	ツールキット	●	●	●	●	●	●
スタートストップシステム/エナジーリカバリー	スタートストップシステム	●	●	●	●	●	●
セーフティ/セキュリティ							
セーフティシステム	アウディプレセンスリヤ	●	●	●	●	●	●
カメラシステム/アクシデントセンサー	サラウンドビューカメラ	●	●	●	●	●	●
クルーズコントロール	アダプティブクルーズコントロール	●	●	●	●	●	●
ヘディングコントロール	アクティブレーンアシスト	●	●	●	●	●	●
フロントアシスト	アウディプレセンスシティ	●	●	●	●	●	●
ドライバーアシスト	アウディサイドアシスト	●	●	●	●	●	●
エアバッグ	フロントエアバッグ	●	●	●	●	●	●
サイドエアバッグ	サイドエアバッグ（フロント）サイドガード（フロント/リヤ ヘッドエアバッグ）	●	●	●	●	●	●
盗難防止装置	イモビライザー	●	●	●	●	●	●
パーキングエイド	パークアシスト	●	●	●	●	●	●
パーキングブレーキ	アウディホールドアシスト	●	●	●	●	●	●
タイヤプレッシャーワーニングライト	タイヤプレッシャーワーニング	●	●	●	●	●	●
トランクリッド/テールゲート操作	オートマチックテールゲート	●	●	●	●	●	●
ドア/トランクロックシステム	アドバンストキー	●	●	●	●	●	●

Optional Equipment

●標準装備 ○オプション ー設定なし

	キーオーダーコード	補助オーダーコード	Audi Q5 40 TDI quattro advanced	Audi Q5 40 TDI quattro S line	Audi SQ5	Audi Q5 Sportback 40 TDI quattro advanced	Audi Q5 Sportback 40 TDI quattro S line	Audi SQ5 Sportback	オプション価格
S line dynamic editionパッケージ									
・ファインナッパレザー ダイヤモンドステッチング ・アルミホイール 5セグメントスポークデザイン コントラストグレーポリッシュト 8J×20+255/45R20タイヤ ・プライバシーガラス ・ダンピングコントロールサスペンション	W2I	N2R/V71	ー	○	ー	ー	○	ー	**¥250,000**
plusパッケージ									
・マトリクスLEDヘッドライトパッケージ ・アルミホイール 5ダブルアームデザイン コントラストグレー 8J×19+235/55R19タイヤ ・アコースティックガラス（フロントサイド）	W1H	PXC/CN6	○	ー	ー	○	ー	ー	**¥310,000**
S line plusパッケージ									
・アーティフィシャルレザー（ドアアームレスト/センターコンソール） ・シートヒーター（フロント/リヤ） ・アコースティックガラス（フロントサイド）	W1I	7HB	ー	○	ー	ー	○	ー	**¥90,000**
ラグジュアリーパッケージ									
・パーシャルレザー ・アーティフィシャルレザー（ドアアームレスト/センターコンソール） ・スポーツシート（フロント） ・シートヒーター（フロント/リヤ） ・ブラックグラスルック コンソール	WFI	N1M/7HB/GT6	○	ー	ー	○	ー	ー	**¥260,000**
レザーパッケージ									
・ファインナッパレザー ダイヤモンドステッチング ・Bang & Olufsen 3Dアドバンストサウンドシステム ・シートヒーター（フロント/リヤ）	W1J	N2R	ー	ー	○	ー	ー	○	**¥290,000**
コンフォートパッケージ									
・スマートフォンワイヤレスチャージング/リヤシートUSBチャージング ・ステアリングヒーター	WB9	1XP	○	○	○	○	○	○	**¥60,000**

Special Optional Equipment

●標準装備 ○オプション ー設定なし

	キーオーダーコード	補助オーダーコード	Audi Q5 40 TDI quattro advanced	Audi Q5 40 TDI quattro S line	Audi SQ5	Audi Q5 Sportback 40 TDI quattro advanced	Audi Q5 Sportback 40 TDI quattro S line	Audi SQ5 Sportback	オプション価格
ブラックAudi rings&ブラックスタイリングパッケージ (Audi exclusive)									
・ブラックAudi rings ・ブラックスタイリングパッケージ ・ルーフレール ブラック ・エクステリアミラーハウジング グロスブラック	4ZP	3S2/ 6FJ	○	○	○	ー	ー	ー	**¥160,000**
[ミトスブラック メタリック専用] ・ブラックAudi rings ・ブラックスタイリングパッケージ ・ルーフレール ブラック	4ZP	3S2	○	○	ー	ー	ー	ー	**¥160,000**
・ブラックAudi rings ・ブラックスタイリングパッケージ ・エクステリアミラーハウジング グロスブラック	4ZP	6FJ	ー	ー	ー	○	○	○	**¥160,000**
[ミトスブラック メタリック専用] ・ブラックAudi rings ・ブラックスタイリングパッケージ	4ZP	-	ー	ー	ー	○	○	ー	**¥160,000**
マトリクスLEDヘッドライトパッケージ									
・マトリクスLEDヘッドライト/ ダイナミックターンインディケーター (フロント/リヤ) ・ヘッドライトウォッシャー	PXC	-	○	●	●	○	●	●	**¥190,000**
パノラマサンルーフ	3FU	-	○	○	○	○	○	○	**¥230,000**
プライバシーガラス/アコースティックガラス (フロントサイド)	QL5	VW5	○	○	ー	○	○	ー	**¥90,000**
プライバシーガラス ※advancedはplusパッケージの選択必須。S lineはS line plusパッケージの選択必須。	QL5	-	○	○	○	○	○	○	**¥70,000**
コントラストペイント マンハッタングレー メタリック ※ディストリクトグリーン メタリックの選択必須。	2K5	-	○	ー	ー	○	ー	ー	**¥0**
コントラストペイント マンハッタングレー メタリック	2K9	-	ー	ー	○	ー	ー	○	**¥70,000**
アルミホイール 5ダブルアームデザイン コントラストグレー 8J×19+235/55R19タイヤ	CN6	-	○	ー	ー	○	ー	ー	**¥210,000**
アルミホイール 5ダブルアームデザイン コントラストグレー 8J×19+235/55R19タイヤ ※S line dynamic editionパッケージの選択不可。	CN6	-	ー	○	ー	ー	○	ー	**¥50,000**
アルミホイール 5アームデザイン 8J×20+255/45R20タイヤ ※advancedはplusパッケージの選択必須。 S line dynamic editionパッケージの選択不可。	53V	-	○	○	ー	○	○	ー	**¥90,000**
アルミホイール 5Vスポークスターデザイン アンスラサイト ブラックポリッシュト 8J×20 (Audi Sport)+255/45R20 タイヤ ※advancedはplusパッケージの選択必須。	54U	-	○	○	ー	○	○	ー	**¥250,000**
アルミホイール 5Vスポークスターデザイン アンスラサイト ブラックポリッシュト 8J×20 (Audi Sport)+255/45R20 タイヤ [S line dynamic editionパッケージ選択時]	54U	-	ー	○	ー	ー	○	ー	**¥80,000**
アルミホイール 5Vスポークスターデザイン アンスラサイトブラックポリッシュト 8J×20 (Audi Sport)+255/45R20タイヤ	54U	-	ー	ー	○	ー	ー	○	**¥190,000**

●標準装備 ○オプション ー設定なし

	キーオーダーコード	補助オーダーコード	Audi Q5 40 TDI quattro advanced	Audi Q5 40 TDI quattro S line	Audi SQ5	Audi Q5 Sportback 40 TDI quattro advanced	Audi Q5 Sportback 40 TDI quattro S line	Audi SQ5 Sportback	オプション価格
アルミホイール 5ツインスポークVデザイン コントラストグレーポリッシュト 8.5J×21 (Audi Sport)+255/40R21タイヤ	42V	-	ー	ー	○	ー	ー	○	**¥240,000**
アルミホイール 5ツインスポークタービンデザイン マットチタンルックポリッシュト 8.5J×21 (Audi Sport)+255/40R21タイヤ	46Q	-	ー	ー	ー	ー	ー	○	**¥260,000**
アルミホイール 5Vスポークオフセットデザイン アンスラサイトブラックポリッシュト 8.5J×21 (Audi Sport)+255/40R21タイヤ	45I	-	ー	ー	○	ー	ー	○	**¥260,000**
アルミホイール 5Vスポークオフセットデザイン ブラックメタリック 8.5J×21 (Audi Sport)+255/40R21タイヤ	59Q	-	ー	ー	○	ー	ー	○	**¥260,000**
アルミホイール 5ダブルスポークタービンデザイン マットネオジムゴールド 8.5J×21 (Audi Sport)+255/40R21タイヤ	59R	-	ー	ー	○	ー	ー	○	**¥260,000**
カラードブレーキキャリパー レッド	PC7	-	ー	ー	○	ー	ー	○	**¥60,000**
左ハンドル仕様	L0L	-	ー	ー	○	ー	ー	○	**¥0**
ヘッドアップディスプレイ	KS1	-	○	○	○	○	○	○	**¥150,000**
デコラティブパネル ウォルナットブラウン	5MP	-	○	ー	ー	○	ー	ー	**¥40,000**
シートヒーター (フロント/リヤ)	4A4	-	ー	ー	○	ー	ー	○	**¥60,000**
Bang & Olufsen 3Dアドバンストサウンドシステム	9VS	-	○	○	○	○	○	○	**¥180,000**
TVチューナー	QV1	-	○	○	○	○	○	○	**¥160,000**
アダプティブエアサスペンション	1BK	-	○	○	ー	○	○	ー	**¥320,000**
アダプティブエアサスペンション [S line dynamic editionパッケージ選択時]	1BK	-	ー	○	ー	ー	○	ー	**¥190,000**
アダプティブSスポーツエアサスペンション	2MB	-	ー	ー	○	ー	ー	○	**¥160,000**
リヤスポーツディファレンシャル	GH2	-	ー	ー	○	ー	ー	○	**¥210,000**

Models

	モデルコード	メーカー希望小売価格	リサイクル料金
Audi Q5 / SQ5			
Audi Q5 40 TDI quattro advanced	FYGBUY	¥7,380,000	¥15,060
Audi Q5 40 TDI quattro S line	FYGCUY	¥7,960,000	¥15,060
Audi SQ5	FYGS4A	¥9,930,000	¥15,120
Audi Q5 Sportback / SQ5 Sportback			
Audi Q5 Sportback 40 TDI quattro advanced	FYTBUY	¥7,750,000	¥15,060
Audi Q5 Sportback 40 TDI quattro S line	FYTCUY	¥8,330,000	¥15,060
Audi SQ5 Sportback	FYTS4A	¥10,290,000	¥15,120

※表示の価格はメーカー希望小売価格（消費税込み）で参考価格です。販売価格はAudi 正規ディーラーが独自に定めていますのでお問い合わせください。
※メーカー希望小売価格には、標準工具一式が含まれていますが、付属品価格、保険料、税金（消費税を除く）、登録に伴う諸費用は含まれておりません。
※リサイクル料金が別途必要となります。

Body Colours

	エクステリアコード	advanced オプション価格	S line オプション価格	Sモデル オプション価格
アルコナホワイト	Z9Z9	¥0	¥0	¥0
グレイシアホワイト メタリック	2Y2Y	¥90,000	¥90,000	¥0
フロレットシルバー メタリック	L5L5	¥90,000	¥90,000	¥0
マンハッタングレー メタリック	H1H1	¥90,000	–	–
クロノスグレー メタリック	Z7Z7	–	¥90,000	¥0
ミトスブラック メタリック	0E0E	¥90,000	¥90,000	¥0
ナバーラブルー メタリック	2D2D	¥90,000	¥90,000	¥0
ウルトラブルー メタリック	6I6I	–	¥90,000	¥0
ディストリクトグリーン メタリック*	M4M4	¥90,000	¥90,000	¥0
デイトナグレー パールエフェクト	6Y6Y	–	¥90,000	¥0

* advancedはコントラストペイント マンハッタングレー メタリックの選択必須。

※ボディカラーは印刷インクの性質上、実際の色とは異なって見える場合があります。

Contrast Paint Colours

ボディカラー アルコナホワイト
コントラストペイント マンハッタングレー メタリック

〇オプション
Audi SQ5 / SQ5 Sportback

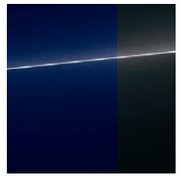

ボディカラー ナバーラブルー メタリック
コントラストペイント マンハッタングレー メタリック

〇オプション
Audi SQ5 / SQ5 Sportback

ボディカラー グレイシアホワイト メタリック
コントラストペイント マンハッタングレー メタリック

〇オプション
Audi SQ5 / SQ5 Sportback

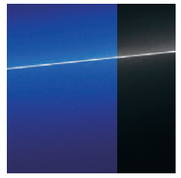

ボディカラー ウルトラブルー メタリック
コントラストペイント マンハッタングレー メタリック

〇オプション
Audi SQ5 / SQ5 Sportback

ボディカラー フロレットシルバー メタリック
コントラストペイント マンハッタングレー メタリック

〇オプション
Audi SQ5 / SQ5 Sportback

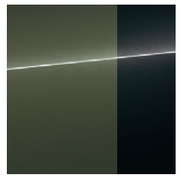

ボディカラー ディストリクトグリーン メタリック
コントラストペイント マンハッタングレー メタリック

〇オプション
Audi Q5 / Q5 Sportback advanced
Audi SQ5 / SQ5 Sportback

ボディカラー クロノスグレー メタリック
コントラストペイント マンハッタングレー メタリック

〇オプション
Audi SQ5 / SQ5 Sportback

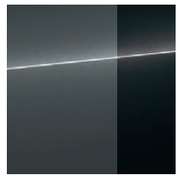

ボディカラー デイトナグレー パールエフェクト
コントラストペイント マンハッタングレー メタリック

〇オプション
Audi SQ5 / SQ5 Sportback

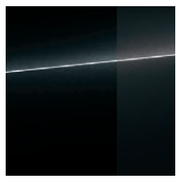

ボディカラー ミトスブラック メタリック
コントラストペイント マンハッタングレー メタリック

〇オプション
Audi SQ5 / SQ5 Sportback

Note

※ボディカラーは印刷インクの性質上、実際の色とは異なって見える場合があります。

Wheels & Tires

アルミホイール 5ダブルスポークダイナミックデザイン
8J×18+235/60R18タイヤ

●標準装備
Audi Q5 / Q5 Sportback advanced

アルミホイール 5Vスポークスターデザイン
アンスラサイトブラック ポリッシュト
8J×20（Audi Sport）+255/45R20タイヤ

○オプション
Audi Q5 / Q5 Sportback
Audi SQ5 / SQ5 Sportback
※advancedはplusパッケージの選択必須。

アルミホイール 5ツインスポークスターデザイン
8J×19+235/55R19タイヤ

●標準装備
Audi Q5 / Q5 Sportback S line

アルミホイール 5ツインスポークVデザイン
コントラストグレーポリッシュト
8.5J×21（Audi Sport）+255/40R21タイヤ

○オプション
Audi SQ5 / SQ5 Sportback

アルミホイール 5ツインスポークスターデザイン
コントラストグレー
8J×20+255/45R20タイヤ

●標準装備
Audi SQ5 / SQ5 Sportback

アルミホイール 5ツインスポークタービンデザイン
マットチタンルックポリッシュト
8.5J×21（Audi Sport）+255/40R21タイヤ

○オプション
Audi SQ5 Sportback

アルミホイール 5ダブルアームデザイン
コントラストグレー
8J×19+235/55R19タイヤ

○オプション
Audi Q5 / Q5 Sportback

アルミホイール 5Vスポークオフセットデザイン
アンスラサイトブラックポリッシュト
8.5J×21（Audi Sport）+255/40R21タイヤ

○オプション
Audi SQ5 / SQ5 Sportback

アルミホイール 5アームデザイン
8J×20+255/45R20タイヤ

○オプション
Audi Q5 / Q5 Sportback
※advancedはplusパッケージの選択必須。

アルミホイール 5Vスポークオフセットデザイン
ブラックメタリック
8.5J×21（Audi Sport）+255/40R21タイヤ

○オプション
Audi SQ5 / SQ5 Sportback

アルミホイール 5セグメントスポークデザイン
コントラストグレーポリッシュト
8J×20+255/45R20タイヤ

○オプション
Audi Q5 / Q5 Sportback S line
※S line dynamic editionパッケージとして
セットオプション。

アルミホイール 5ダブルスポークタービンデザイン
マットネオジムゴールド
8.5J×21（Audi Sport）+255/40R21タイヤ

○オプション
Audi SQ5 / SQ5 Sportback

Decorative Inlays

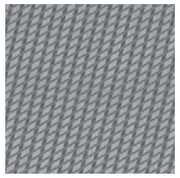

アルミニウムランバス

●標準装備
Audi Q5 / Q5 Sportback advanced

ウォルナットブラウン

○オプション
Audi Q5 / Q5 Sportback advanced

マットブラッシュトアルミニウム

●標準装備
Audi Q5 / Q5 Sportback S line

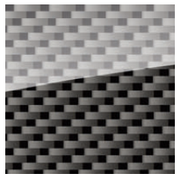

カーボンアトラス

●標準装備
Audi SQ5 / SQ5 Sportback

※ホイールカラー、デコラティブパネルは印刷インクの性質上、実際の色とは異なって見える場合があります。

Seat Colours

●標準装備 ○オプション ー設定なし

		Audi Q5 40 TDI quattro advanced	Audi Q5 40 TDI quattro S line	Audi SQ5	Audi Q5 Sportback 40 TDI quattro advanced	Audi Q5 Sportback 40 TDI quattro S line	Audi SQ5 Sportback
スタンダードシート							
ステップクロス	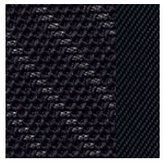 ブラック YM	●	ー	ー	●	ー	ー
スポーツシート（フロント）							
パーシャルレザー	ブラック YM	○	ー	ー	○	ー	ー
	アトラスベージュ EL	○	ー	ー	○	ー	ー
	オカピブラウン BC	○	ー	ー	○	ー	ー
ダイナミカ/レザー S/S lineロゴ	ブラック（ロックグレーステッチ） EI	ー	●	●	ー	●	●
	ローターグレー（アンスラサイトステッチ） OQ	ー	ー	●	ー	ー	●
ファインナッパレザー S lineロゴ	ブラック（ロックグレーステッチ） EI	ー	○	ー	ー	○	ー

●標準装備 ○オプション ー設定なし

		Audi Q5 40 TDI quattro advanced	Audi Q5 40 TDI quattro S line	Audi SQ5	Audi Q5 Sportback 40 TDI quattro advanced	Audi Q5 Sportback 40 TDI quattro S line	Audi SQ5 Sportback
スポーツシート（フロント）							
ファインナッパレザー Sロゴ	ブラック（ロックグレーステッチ） EI	ー	ー	○	ー	ー	○
	マグマレッド（グラナイトグレーステッチ） AU	ー	ー	○	ー	ー	○
	ローターグレー（アンスラサイトステッチ） OQ	ー	ー	○	ー	ー	○

Interior Colours

インテリアコード	シート - ドアトリム	ダッシュボード上部 - 下部	カーペット	天井
AU	マグマレッド（グラナイトグレーステッチ） - ブラック	ブラック - ブラック	ブラック	ブラック
BC	オカピブラウン - ブラック	ブラック - ブラック	ブラック	チタニウムグレー
EI	ブラック（ロックグレーステッチ）	ブラック	ブラック	ブラック
EL	アトラスベージュ	ブラック - アトラスベージュ	ブラック	アトラスベージュ
OQ	ローターグレー（アンスラサイトステッチ） - ブラック	ブラック - ブラック	ブラック	ブラック
YM	ブラック	ブラック - ブラック	ブラック	チタニウムグレー

※シートカラーは印刷インクの性質上、実際の色とは異なって見える場合があります。

Specifications

		Audi Q5 40 TDI quattro advanced	Audi Q5 40 TDI quattro advanced エアサスペンション装着車	Audi Q5 40 TDI quattro S line	Audi Q5 40 TDI quattro S line エアサスペンション装着車	Audi SQ5	Audi SQ5 エアサスペンション装着車
型式		3CA-FYDTPS	3CA-FYDTPA	3CA-FYDTPS	3CA-FYDTPA	3BA-FYCWGS	3BA-FYCWGA
ステアリング位置		右	右	右	右	右/左	右/左
寸法・重量	全長（mm）	4,680	4,680	4,685	4,685	4,685	4,685
	全幅（mm）	1,900	1,900	1,900	1,900	1,900	1,900
	全高（mm）	1,665	1,640	1,665	1,640	1,635	1,635
	ホイールベース（mm）	2,825	2,825	2,825	2,825	2,825	2,825
	トレッド　フロント（mm）	1,620	1,620	1,620	1,620	1,620	1,620
	リヤ（mm）	1,610	1,610	1,610	1,610	1,610	1,610
	最低地上高（mm）（社内参考値）	185	160	185	160	155	155
	車両重量（kg）	1,910*1	1,930*2	1,910*1	1,930*1	1,920*1*3	1,940*1*3
トランク容量（ℓ）（VDA値）		550/1,550	550/1,550	550/1,550	550/1,550	550/1,550	550/1,550
乗車定員（名）		5	5	5	5	5	5
駆動方式		quattro（4WD）	quattro（4WD）	quattro（4WD）	quattro（4WD）	quattro（4WD）	quattro（4WD）
性能	最小回転半径（m）	5.5	5.5	5.5	5.5	5.5	5.5
	燃料消費率　JC08モード（km/ℓ）	17.4	17.4	17.4	17.4	11.0	11.0
	WLTCモード（km/ℓ）	14.5	14.5	14.5	14.5	10.4	10.4
	市街地モード（km/ℓ）	11.7	11.7	11.7	11.7	7.2	7.2
	郊外モード（km/ℓ）	14.5	14.5	14.5	14.5	10.7	10.7
	高速道路モード（km/ℓ）	16.2	16.2	16.2	16.2	12.6	12.6
	2020年度燃費基準達成レベル	115%	115%	115%	115%	-	-
	2030年度燃費基準達成レベル	65%	65%	65%	65%	-	-
	燃費向上対策	筒内直接噴射 コモンレール式 電子制御高圧噴射装置 水冷式 インタークーラー付ターボ 7速Sトロニック トランスミッション 電動パワーステアリング アイドリングストップ装置	筒内直接噴射 コモンレール式 電子制御高圧噴射装置 水冷式 インタークーラー付ターボ 7速Sトロニック トランスミッション 電動パワーステアリング アイドリングストップ装置	筒内直接噴射 コモンレール式 電子制御高圧噴射装置 水冷式 インタークーラー付ターボ 7速Sトロニック トランスミッション 電動パワーステアリング アイドリングストップ装置	筒内直接噴射 コモンレール式 電子制御高圧噴射装置 水冷式 インタークーラー付ターボ 7速Sトロニック トランスミッション 電動パワーステアリング アイドリングストップ装置	筒内直接噴射 電子スロットル バルブコントロール 可変バルブタイミング 可変吸気バルブリフトシステム 8速ティプトロニック トランスミッション 電動パワーステアリング エネルギーリカバリーシステム アイドリングストップ装置	筒内直接噴射 電子スロットル バルブコントロール 可変バルブタイミング 可変吸気バルブリフトシステム 8速ティプトロニック トランスミッション 電動パワーステアリング エネルギーリカバリーシステム アイドリングストップ装置
	冷媒の種類（GWP値）/使用量	R-1234yf（1）/525	R-1234yf（1）/525	R-1234yf（1）/525	R-1234yf（1）/525	R-1234yf（1）/525	R-1234yf（1）/525

*1　パノラマサンルーフ装着車の場合+30kgとなります。
*2　パノラマサンルーフ装着車の場合+20kgとなります。
*3　リヤスポーツディファレンシャル装着車の場合+20kgとなります。

※燃料消費率は国土交通省審査値。定められた試験条件のもとでの値です。実際の走行時には、使用環境（気象、渋滞等）や運転方法（急発進、エアコン使用等）に応じて燃料消費率は異なります。
・WLTCモード：市街地、郊外、高速道路の各走行モードを平均的な使用時間配分で構成した国際的な走行モード。
・市街地モード：信号や渋滞等の影響を受ける比較的低速な走行を想定。
・郊外モード：信号や渋滞等の影響をあまり受けない走行を想定。
・高速道路モード：高速道路等での走行を想定。
※アウディジャパン / フォルクスワーゲン グループ ジャパン 株式会社は2023年までに、エアコンで使用するフロン冷媒の目標GWP*値150以下（国内向け年間出荷台数の加重平均値）の達成を目指しています。
*GWP（Global Warming Potential地球温暖化係数）

Specifications

		Audi Q5 40 TDI quattro advanced	Audi Q5 40 TDI quattro advanced エアサスペンション装着車	Audi Q5 40 TDI quattro S line	Audi Q5 40 TDI quattro S line エアサスペンション装着車	Audi SQ5	Audi SQ5 エアサスペンション装着車
エンジン	エンジン型式	DTP	DTP	DTP	DTP	CWG	CWG
	総排気量（cc）	1,968	1,968	1,968	1,968	2,994	2,994
	エンジン種類	直列4気筒DOHC インタークーラー付 ターボチャージャー （1気筒=4バルブ）	直列4気筒DOHC インタークーラー付 ターボチャージャー （1気筒=4バルブ）	直列4気筒DOHC インタークーラー付 ターボチャージャー （1気筒=4バルブ）	直列4気筒DOHC インタークーラー付 ターボチャージャー （1気筒=4バルブ）	V型6気筒DOHC インタークーラー付 ターボチャージャー （1気筒=4バルブ）	V型6気筒DOHC インタークーラー付 ターボチャージャー （1気筒=4バルブ）
	ボア×ストローク（mm）	81.0×95.5	81.0×95.5	81.0×95.5	81.0×95.5	84.5×89.0	84.5×89.0
	圧縮比	15.5	15.5	15.5	15.5	11.2	11.2
	燃料供給装置	電子式（コモンレール）	電子式（コモンレール）	電子式（コモンレール）	電子式（コモンレール）	電子式	電子式
	最高出力（kW（PS）/rpm）	150（204）/3,800-4,200	150（204）/3,800-4,200	150（204）/3,800-4,200	150（204）/3,800-4,200	260（354）/5,400-6,400	260（354）/5,400-6,400
	最大トルク（Nm（kgm）/rpm）	400（40.8）/1,750-3,250	400（40.8）/1,750-3,250	400（40.8）/1,750-3,250	400（40.8）/1,750-3,250	500（51）/1,370-4,500	500（51）/1,370-4,500
	燃料タンク容量（ℓ）	70	70	70	70	70	70
	使用燃料	軽油	軽油	軽油	軽油	無鉛プレミアム	無鉛プレミアム
諸装置	トランスミッション	7速Sトロニック トランスミッション	7速Sトロニック トランスミッション	7速Sトロニック トランスミッション	7速Sトロニック トランスミッション	8速ティプトロニック トランスミッション	8速ティプトロニック トランスミッション
	ギヤ比　1速	3.187	3.187	3.187	3.187	5.000	5.000
	2速	2.190	2.190	2.190	2.190	3.200	3.200
	3速	1.517	1.517	1.517	1.517	2.143	2.143
	4速	1.057	1.057	1.057	1.057	1.720	1.720
	5速	0.738	0.738	0.738	0.738	1.313	1.313
	6速	0.507	0.507	0.507	0.507	1.000	1.000
	7速	0.385	0.385	0.385	0.385	0.823	0.823
	8速	-	-	-	-	0.640	0.640
	後退	2.750	2.750	2.750	2.750	3.478	3.478
	減速比　前軸	5.300	5.300	5.300	5.300	3.197	3.197
	後軸	5.300	5.300	5.300	5.300	3.205	3.205
	サスペンション　フロント	ウィッシュボーン式	ウィッシュボーン式	ウィッシュボーン式	ウィッシュボーン式	ウィッシュボーン式	ウィッシュボーン式
	リヤ	ウィッシュボーン式	ウィッシュボーン式	ウィッシュボーン式	ウィッシュボーン式	ウィッシュボーン式	ウィッシュボーン式
	ステアリング	ラック・ピニオン式	ラック・ピニオン式	ラック・ピニオン式	ラック・ピニオン式	ラック・ピニオン式	ラック・ピニオン式
	ブレーキ　フロント	ディスク	ディスク	ディスク	ディスク	ディスク	ディスク
	リヤ	ディスク	ディスク	ディスク	ディスク	ディスク	ディスク
	タイヤ	235/60R18	235/60R18	235/55R19	235/55R19	255/45R20	255/45R20

Specifications

		Audi Q5 Sportback 40 TDI quattro advanced	Audi Q5 Sportback 40 TDI quattro advanced エアサスペンション装着車	Audi Q5 Sportback 40 TDI quattro S line	Audi Q5 Sportback 40 TDI quattro advanced エアサスペンション装着車	Audi SQ5 Sportback	Audi SQ5 Sportback エアサスペンション装着車
型式		3CA-FYDTPS	3CA-FYDTPA	3CA-FYDTPS	3CA-FYDTPA	3BA-FYCWGS	3BA-FYCWGA
ステアリング位置		右	右	右	右	右/左	右/左
寸法・重量	全長（mm）	4,695	4,695	4,695	4,695	4,695	4,695
	全幅（mm）	1,900	1,900	1,900	1,900	1,900	1,900
	全高（mm）	1,660	1,635	1,660	1,635	1,635	1,635
	ホイールベース（mm）	2,825	2,825	2,825	2,825	2,825	2,825
	トレッド　フロント（mm）	1,620	1,620	1,620	1,620	1,620	1,620
	リヤ（mm）	1,610	1,610	1,610	1,610	1,610	1,610
	最低地上高（mm）（社内参考値）	180	155	180	155	155	155
	車両重量（kg）	1,910*1	1,930*2	1,920*2	1,930*1	1,920*1*3	1,940*2*3
トランク容量（ℓ）（VDA値）		510/1,480	510/1,480	510/1,480	510/1,480	500/1,470	500/1,470
乗車定員（名）		5	5	5	5	5	5
駆動方式		quattro（4WD）	quattro（4WD）	quattro（4WD）	quattro（4WD）	quattro（4WD）	quattro（4WD）
性能	最小回転半径（m）	5.5	5.5	5.5	5.5	5.5	5.5
	燃料消費率　JC08モード（km/ℓ）	17.3	17.3	17.3	17.3	11.0	11.0
	WLTCモード（km/ℓ）	14.5	14.5	14.5	14.5	10.4	10.4
	市街地モード（km/ℓ）	11.7	11.7	11.7	11.7	7.2	7.2
	郊外モード（km/ℓ）	14.5	14.5	14.5	14.5	10.7	10.7
	高速道路モード（km/ℓ）	16.2	16.2	16.2	16.2	12.6	12.6
	2020年度燃費基準達成レベル	115%	115%	115%	115%	-	-
	2030年度燃費基準達成レベル	65%	65%	65%	65%	-	-
	燃費向上対策	筒内直接噴射 コモンレール式 電子制御高圧噴射装置 水冷式 インタークーラー付ターボ 7速Sトロニック トランスミッション 電動パワーステアリング アイドリングストップ装置	筒内直接噴射 コモンレール式 電子制御高圧噴射装置 水冷式 インタークーラー付ターボ 7速Sトロニック トランスミッション 電動パワーステアリング アイドリングストップ装置	筒内直接噴射 コモンレール式 電子制御高圧噴射装置 水冷式 インタークーラー付ターボ 7速Sトロニック トランスミッション 電動パワーステアリング アイドリングストップ装置	筒内直接噴射 コモンレール式 電子制御高圧噴射装置 水冷式 インタークーラー付ターボ 7速Sトロニック トランスミッション 電動パワーステアリング アイドリングストップ装置	筒内直接噴射 電子スロットル バルブコントロール 可変バルブタイミング 可変吸気バルブリフトシステム 8速ティプトロニック トランスミッション 電動パワーステアリング エネルギーリカバリーシステム アイドリングストップ装置	筒内直接噴射 電子スロットル バルブコントロール 可変バルブタイミング 可変吸気バルブリフトシステム 8速ティプトロニック トランスミッション 電動パワーステアリング エネルギーリカバリーシステム アイドリングストップ装置
	冷媒の種類（GWP値）/使用量	R-1234yf（1）/525	R-1234yf（1）/525	R-1234yf（1）/525	R-1234yf（1）/525	R-1234yf（1）/525	R-1234yf（1）/525

*1　パノラマサンルーフ装着車の場合+30kgとなります。
*2　パノラマサンルーフ装着車の場合+20kgとなります。
*3　リヤスポーツディファレンシャル装着車の場合+20kgとなります。

※燃料消費率は国土交通省審査値。定められた試験条件のもとでの値です。実際の走行時には、使用環境（気象、渋滞等）や運転方法（急発進、エアコン使用等）に応じて燃料消費率は異なります。
・WLTCモード：市街地、郊外、高速道路の各走行モードを平均的な使用時間配分で構成した国際的な走行モード。
・市街地モード：信号や渋滞等の影響を受ける比較的低速な走行を想定。
・郊外モード：信号や渋滞等の影響をあまり受けない走行を想定。
・高速道路モード：高速道路等での走行を想定。
※アウディジャパン / フォルクスワーゲン グループ ジャパン 株式会社は2023年までに、エアコンで使用するフロン冷媒の目標GWP*値150以下（国内向け年間出荷台数の加重平均値）の達成を目指しています。
*GWP（Global Warming Potential地球温暖化係数）

Specifications

		Audi Q5 Sportback 40 TDI quattro advanced	Audi Q5 Sportback 40 TDI quattro advanced エアサスペンション装着車	Audi Q5 Sportback 40 TDI quattro S line	Audi Q5 Sportback 40 TDI quattro advanced エアサスペンション装着車	Audi SQ5 Sportback	Audi SQ5 Sportback エアサスペンション装着車
エンジン	エンジン型式	DTP	DTP	DTP	DTP	CWG	CWG
	総排気量（cc）	1,968	1,968	1,968	1,968	2,994	2,994
	エンジン種類	直列4気筒DOHC インタークーラー付 ターボチャージャー （1気筒=4バルブ）	直列4気筒DOHC インタークーラー付 ターボチャージャー （1気筒=4バルブ）	直列4気筒DOHC インタークーラー付 ターボチャージャー （1気筒=4バルブ）	直列4気筒DOHC インタークーラー付 ターボチャージャー （1気筒=4バルブ）	V型6気筒DOHC インタークーラー付 ターボチャージャー （1気筒=4バルブ）	V型6気筒DOHC インタークーラー付 ターボチャージャー （1気筒=4バルブ）
	ボア×ストローク（mm）	81.0×95.5	81.0×95.5	81.0×95.5	81.0×95.5	84.5×89.0	84.5×89.0
	圧縮比	15.5	15.5	15.5	15.5	11.2	11.2
	燃料供給装置	電子式（コモンレール）	電子式（コモンレール）	電子式（コモンレール）	電子式（コモンレール）	電子式	電子式
	最高出力（kW（PS）/rpm）	150（204）/3,800-4,200	150（204）/3,800-4,200	150（204）/3,800-4,200	150（204）/3,800-4,200	260（354）/5,400-6,400	260（354）/5,400-6,400
	最大トルク（Nm（kgm）/rpm）	400（40.8）/1,750-3,250	400（40.8）/1,750-3,250	400（40.8）/1,750-3,250	400（40.8）/1,750-3,250	500（51）/1,370-4,500	500（51）/1,370-4,500
	燃料タンク容量（ℓ）	70	70	70	70	70	70
	使用燃料	軽油	軽油	軽油	軽油	無鉛プレミアム	無鉛プレミアム
諸装置	トランスミッション	7速Sトロニック トランスミッション	7速Sトロニック トランスミッション	7速Sトロニック トランスミッション	7速Sトロニック トランスミッション	8速ティプトロニック トランスミッション	8速ティプトロニック トランスミッション
	ギヤ比　1速	3.187	3.187	3.187	3.187	5.000	5.000
	2速	2.190	2.190	2.190	2.190	3.200	3.200
	3速	1.517	1.517	1.517	1.517	2.143	2.143
	4速	1.057	1.057	1.057	1.057	1.720	1.720
	5速	0.738	0.738	0.738	0.738	1.313	1.313
	6速	0.507	0.507	0.507	0.507	1.000	1.000
	7速	0.385	0.385	0.385	0.385	0.823	0.823
	8速	-	-	-	-	0.640	0.640
	後退	2.750	2.750	2.750	2.750	3.478	3.478
	減速比　前軸	5.300	5.300	5.300	5.300	3.197	3.197
	後軸	5.300	5.300	5.300	5.300	3.205	3.205
	サスペンション　フロント	ウィッシュボーン式	ウィッシュボーン式	ウィッシュボーン式	ウィッシュボーン式	ウィッシュボーン式	ウィッシュボーン式
	リヤ	ウィッシュボーン式	ウィッシュボーン式	ウィッシュボーン式	ウィッシュボーン式	ウィッシュボーン式	ウィッシュボーン式
	ステアリング	ラック・ピニオン式	ラック・ピニオン式	ラック・ピニオン式	ラック・ピニオン式	ラック・ピニオン式	ラック・ピニオン式
	ブレーキ　フロント	ディスク	ディスク	ディスク	ディスク	ディスク	ディスク
	リヤ	ディスク	ディスク	ディスク	ディスク	ディスク	ディスク
	タイヤ	235/60R18	235/60R18	235/55R19	235/55R19	255/45R20	255/45R20

Dimensions

Audi Q5

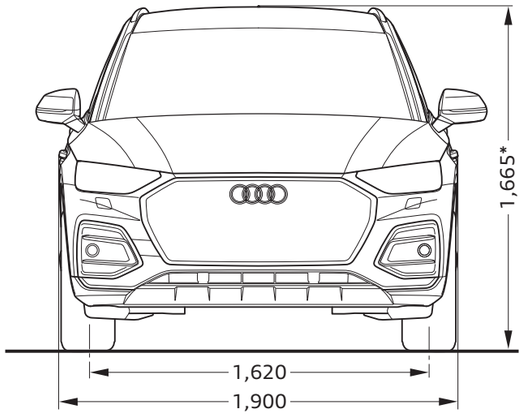

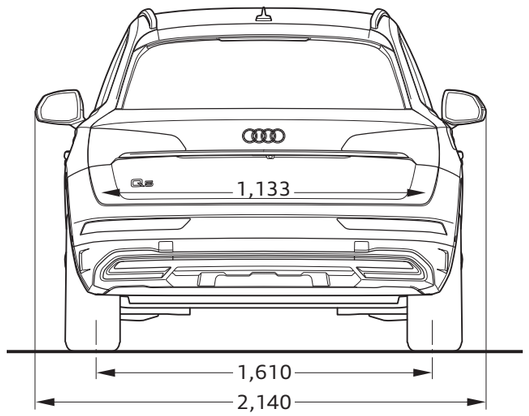

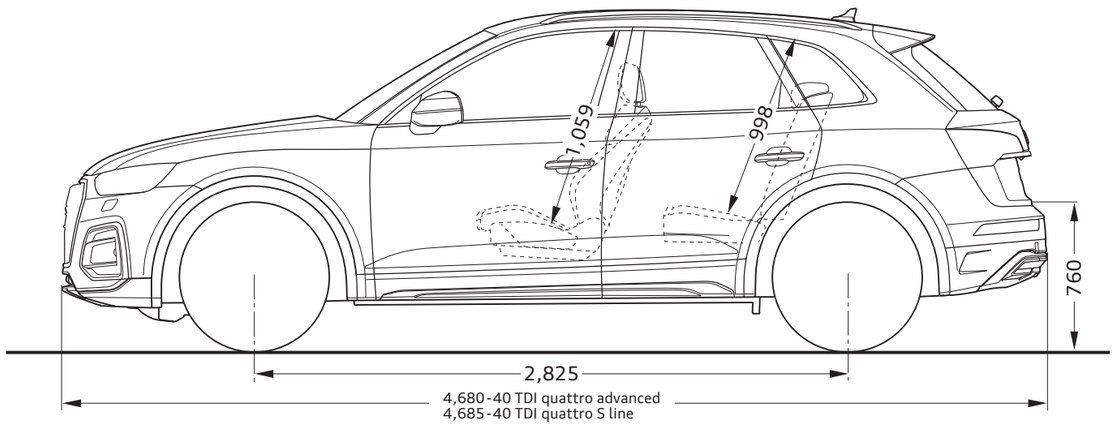

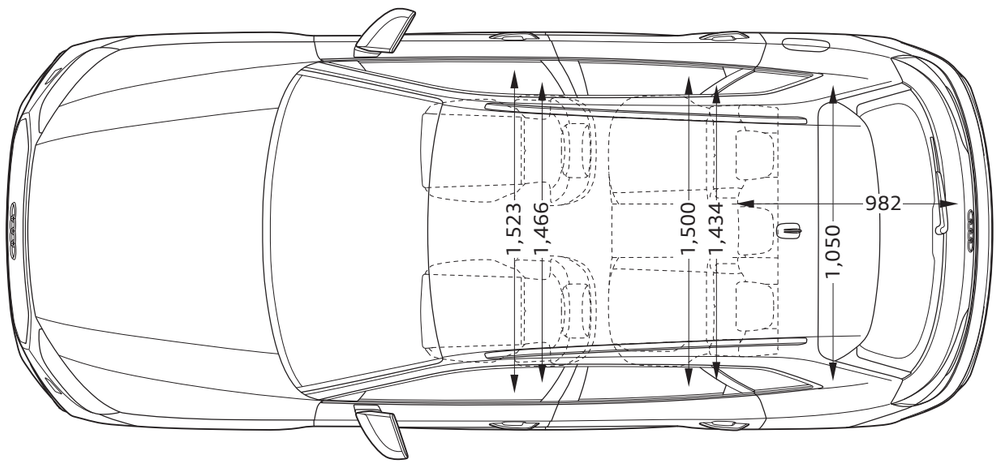

Audi SQ5

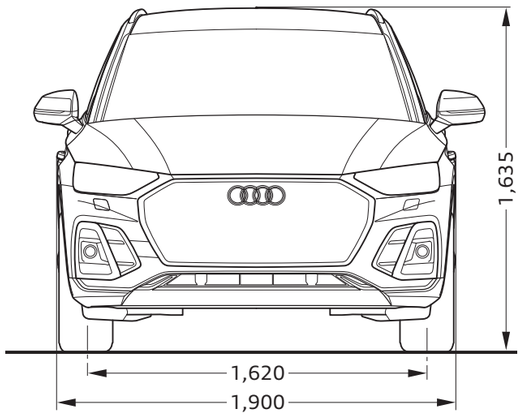

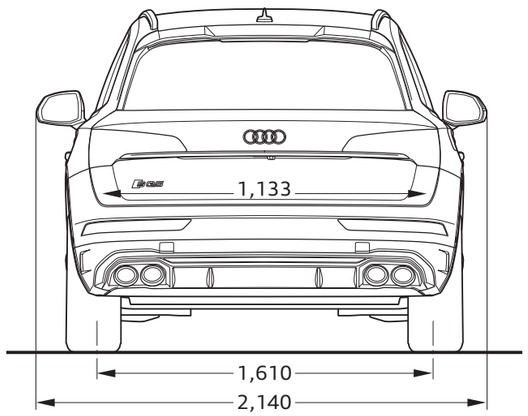

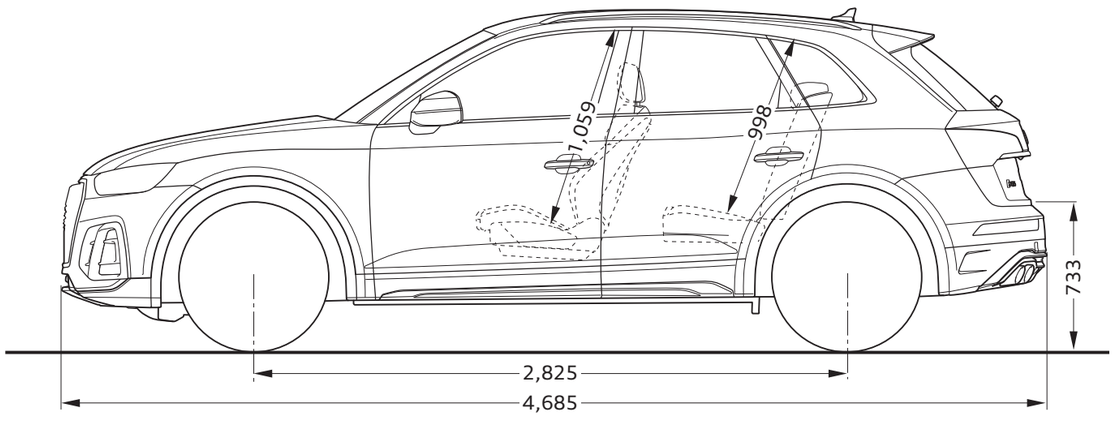

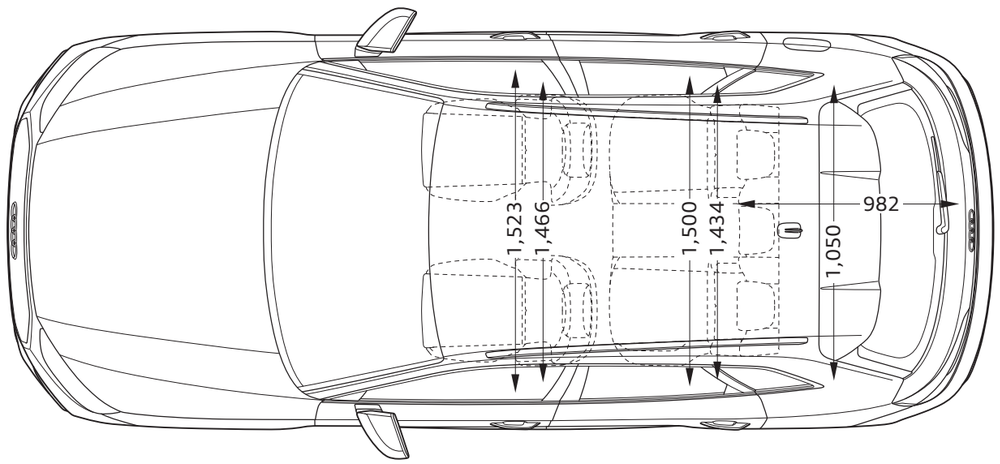

 * エアサスペンション装着車の場合−25mmとなります。

※単位：mm　イラストは欧州仕様車となります。車両は日本仕様とは異なります。記載の数値は欧州参考値であり、認可後に更新されます。

Dimensions

Audi Q5 Sportback

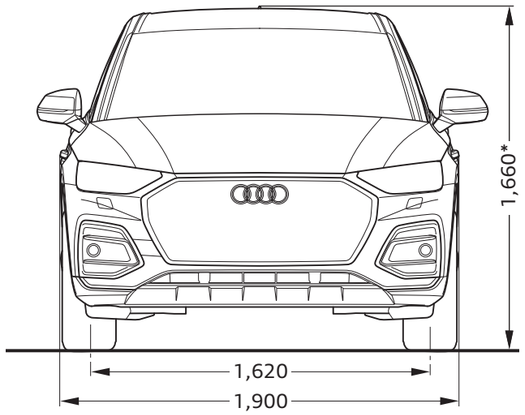

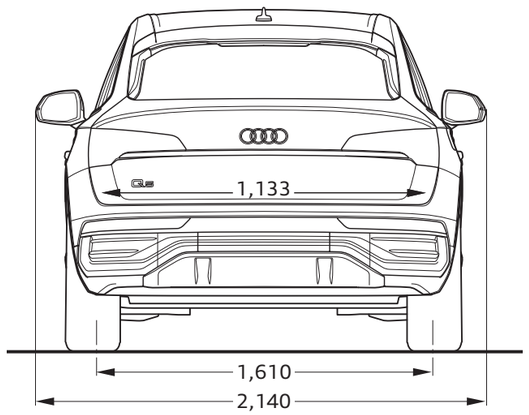

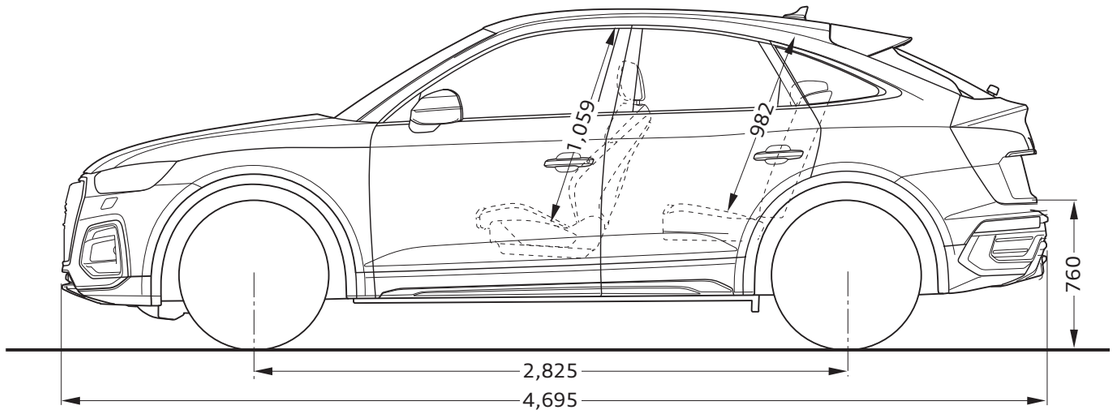

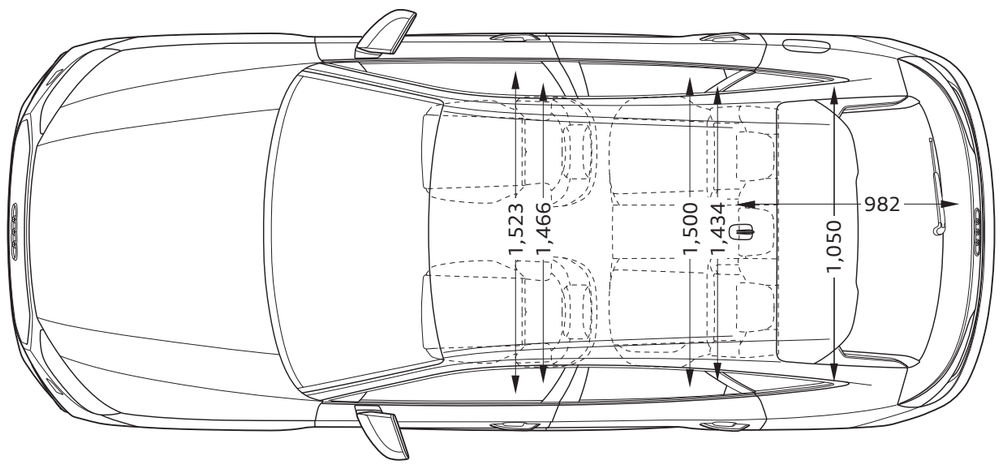

Audi SQ5 Sportback

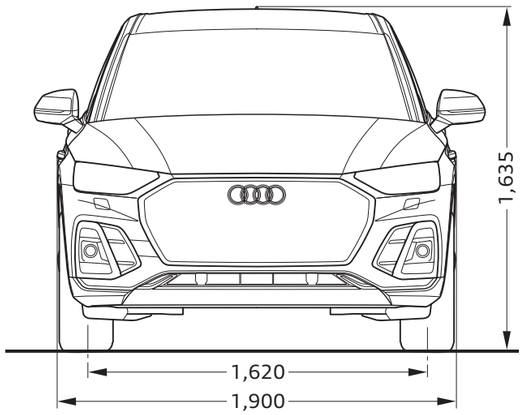

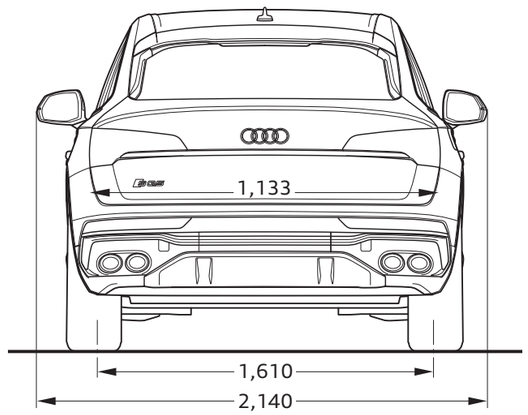

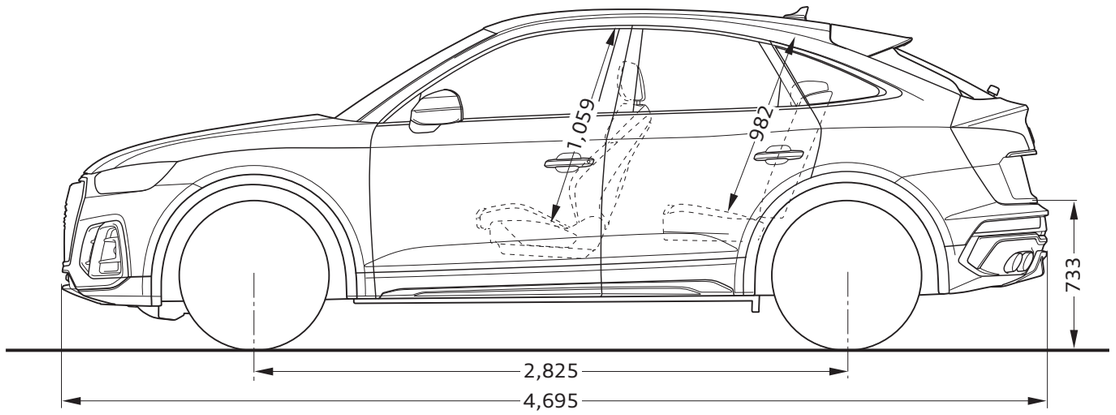

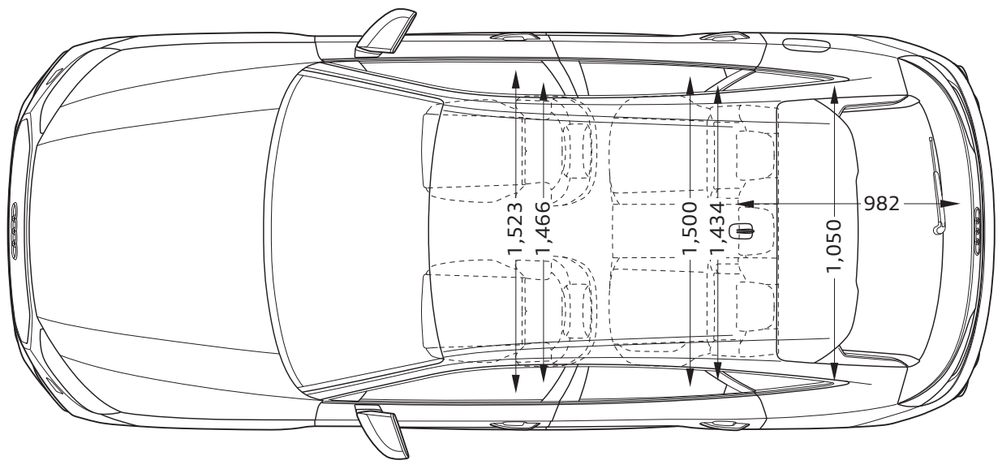

 * エアサスペンション装着車の場合−25mmとなります。

※単位：mm　イラストは欧州仕様車となります。車両は日本仕様とは異なります。記載の数値は欧州参考値であり、認可後に更新されます。

Audi Motorsport History

電気自動車によるレース、Formula E 参戦を経て、
電動駆動コンセプトAudi RS Q e-tronでダカールラリーに参戦。
自動車メーカーとして初めて、モータースポーツの世界で
最も過酷なレースに電動ドライブのプロトタイプで挑戦。
創生期から続く革新的なテクノロジーを生み出す挑戦の歴史。
モータースポーツによる技術の実験室は新たなステージへ。

Audi RS Q e-tron

1899

アウグスト・ホルヒが自らの
名を冠した自動車メーカー
「Horch」を設立。

1909

挑戦への強い願望から、
ホルヒは新会社「Audi」を設立。
1914年にはヒルクライムイベントで
勝利を手にする。

1933

エアロダイナミクスの
重要性を意識し、世界で初めて
の風洞実験を実施。

1934

16気筒エンジンを積む
レーシングカー
「アウトウニオン タイプA」で
グランプリに参戦。

1937

アウトウニオンは54のレースに
出場し、32の完全優勝と
15の世界記録を達成した。

1937

アウトウニオン・
ストリームラーナーが、初めて
400km/hの壁を破る。

1981

Audi quattroによりWRCに参戦。
第2戦のスウェーデンで
早くも勝利を収める。

1985

アメリカのパイクス・ピーク・
ヒルクライムで女性ドライバーの
ミシェル・ムートンが優勝。

1990

ドイツDTMで
ハンス・ヨアヒム・シュトックが
ドライバーズ・タイトルを獲得する。

2000

世界で最も過酷なレース
として知られるルマン24時間で
Audi R8が初勝利を収める。

2006

ルマン24時間でAudi R10が
ディーゼルエンジン搭載マシンとして
初優勝を遂げる。

2009

Audi R8 LMSにより、
ニュルブルクリンク
24時間耐久レースに挑戦。

2014

第82回ルマン24時間
耐久レースにて13度目の優勝。
5連覇を達成。

2018

100%電気自動車による
Formula E に本格参戦し、
初年度チーム優勝。

2022

電動駆動コンセプトAudi RS Q e-tronで、
過酷なダカールラリーに挑戦。
初参戦で4回のステージ優勝を達成。

注意事項

■ Audiは全モデルで、字光式ナンバープレートには対応しておりません。

Audi サービスプログラム

安心で快適なカーライフを送っていただくために、1人でも多くのオーナー様にご満足いただけるサービスを目指しています。Audi 正規ディーラーだからこそできる確かな技術によって、極め細やかなアフターサービスを提供いたします。

Audi 純正アクセサリー

Audiのために開発された“Audi 純正アクセサリー”。そのこだわりはAudiのクルマ作りへの思いと何ら変わりありません。あなたのAudiをもっと個性的に、Audi 純正アクセサリーがより快適なカーライフを提案します。

Audi 公式オンラインショップ

より個性的なカーライフを提案する“Audi 純正アクセサリー”、日常でAudiブランドを体感できる“Audi collection”をご購入いただける公式オンラインショップです。個性的で充実したAudiのカーライフをお楽しみください。

アウディ ジャパン　フォルクスワーゲン グループ ジャパン 株式会社
東京都品川区北品川 4−7−35 御殿山トラストタワー 18 階 〒140-0001
Free dial 0120-598106 AM 9:00 - PM 6:00(第3木曜定休)　For info www.audi.co.jp

〔生産について〕●ご注文受付時期、生産の都合上、ご注文をいただいてから納期までに5ヶ月以上かかる場合があります。●ドイツ側での生産の都合上、受付に制限が発生する場合があります。
●ご注文をいただいた時期により、お客様に納車される前に仕様変更、年式変更、特別仕様車等がご案内される場合があります。●詳しくはAudi 正規ディーラー(e-tronの場合はe-tronディーラー)へお問い合わせください。
〔オプション装備について〕●生産の都合上、受注生産となる場合があります。
〔掲載内容について〕●本カタログに掲載している写真は日本で販売される車両とは仕様が異なる場合があります。●本仕様・装備・諸元は予告なく変更される場合があります。本カタログの内容及びメーカー希望小売価格、オプション価格は2025年3月現在のものです。

表示の価格はメーカー希望小売価格(消費税込み)で参考価格です。販売価格はAudi 正規ディーラーが独自に定めていますのでお問い合わせください。

25-2.2503